２パターン気密ゴム取付説明書

（２パターン気密ゴムの取付け方法）
（お客様施工）

※ 枠取付の場合
- ・両面テープ貼り
- ・皿ビス止め（テープ貼り）

※ 扉取付の場合
- ・両面テープ貼り
- ・皿ビス止め（テープ貼り）

実用新案取得済み

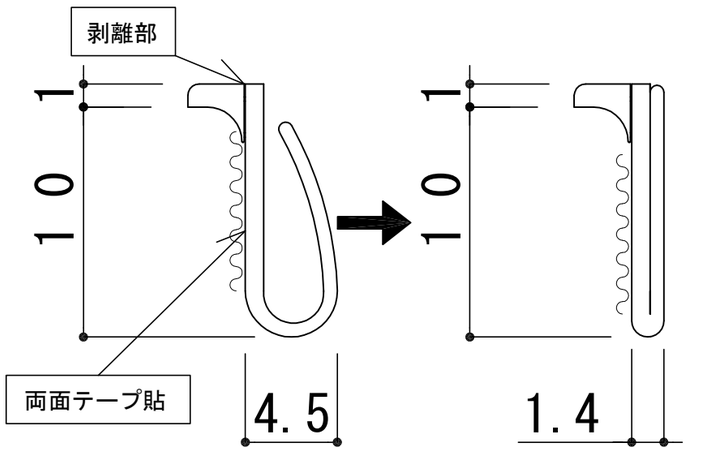

※最小のゴム厚1.4㎜

（扉開放時）　（扉閉鎖時）

（枠取付）

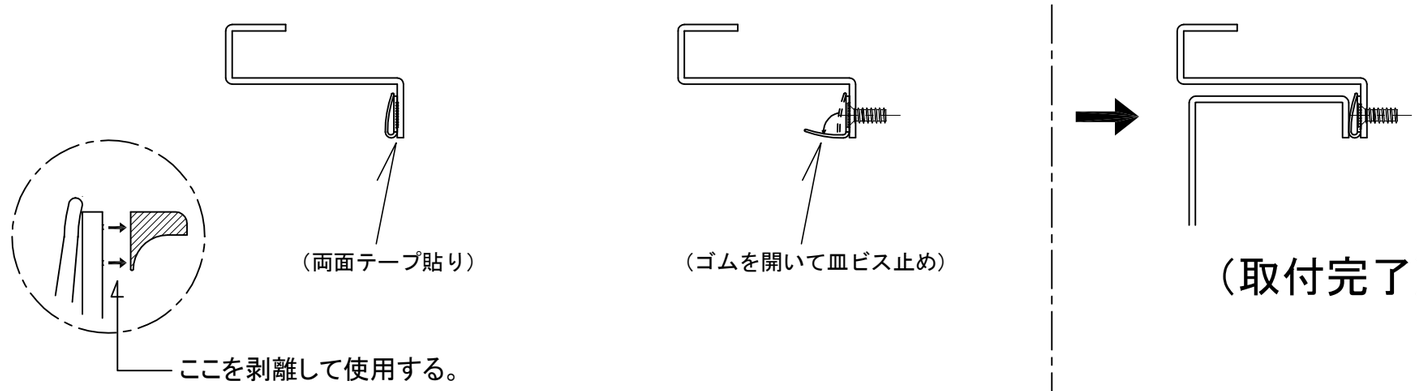

（扉取付）

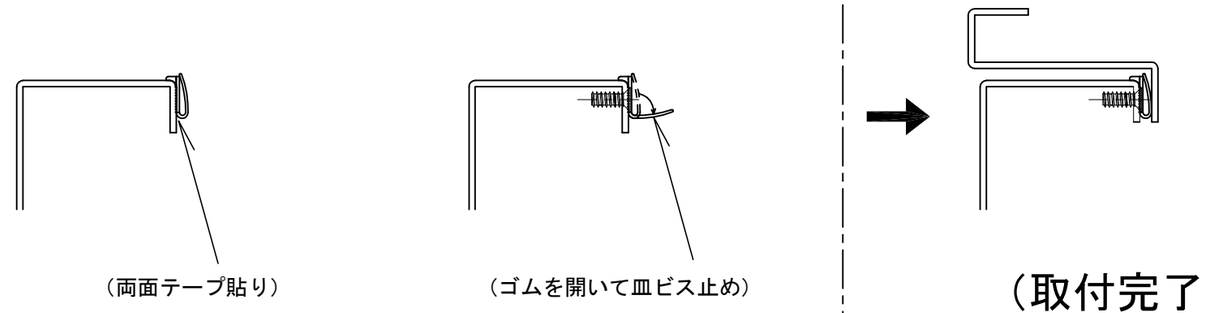

変更記事	名称	調査	設計	営業	縮尺		図番
① 19- 5 - 13 初版発行	点検口用 2ﾊﾟﾀｰﾝ気密ゴム（KD-3690-P）取付説明				／	Kindex	