片面プレスドア用

300W投入口(KD-300T)

材料：ステンレス（ＨＬ）

<開口　W=300>

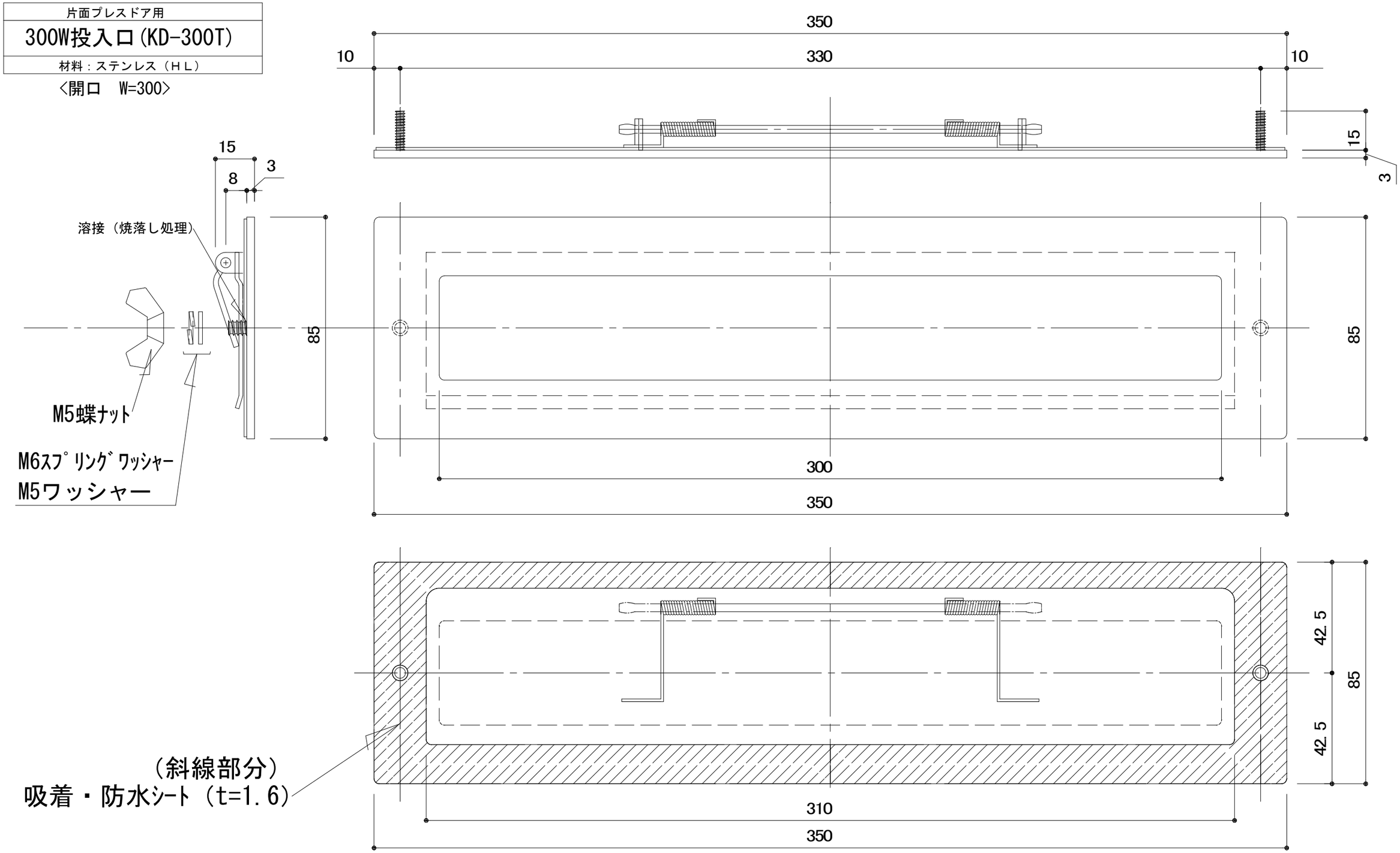

④ 20- 4-24 型名変更・ネジ長さ変更（７mm ⇒15mm）
③ 20- 3-24 ﾜｯｼｬｰ変更（平⇒ｽﾌﾟﾘﾝｸﾞ）

Kindex

図番 1

片面プレスドア用

KD-300T型投入口

材料：ステンレス（ＨＬ）

〈開口　W=300〉

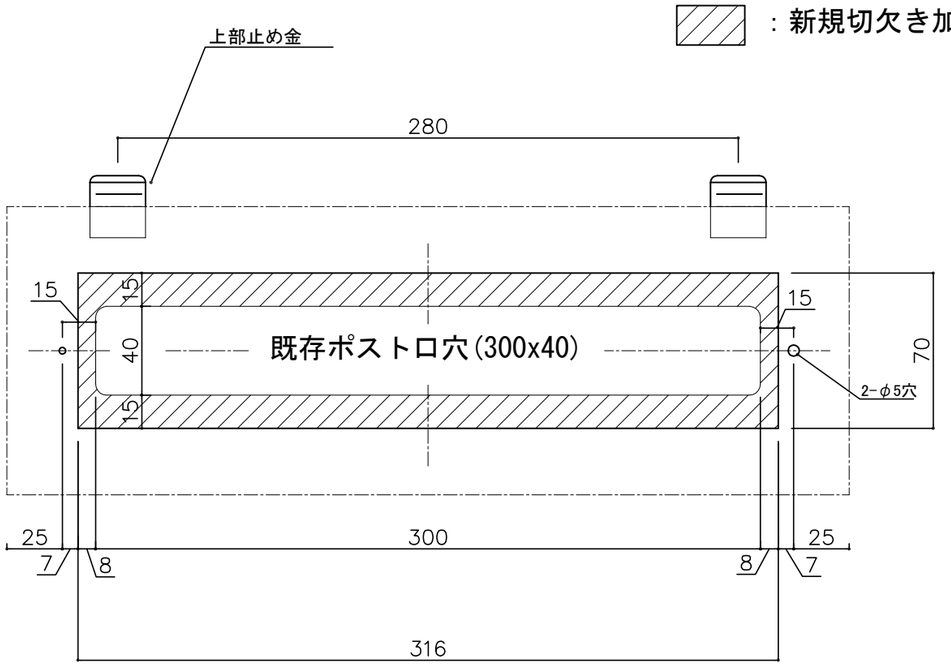

切り欠き断面

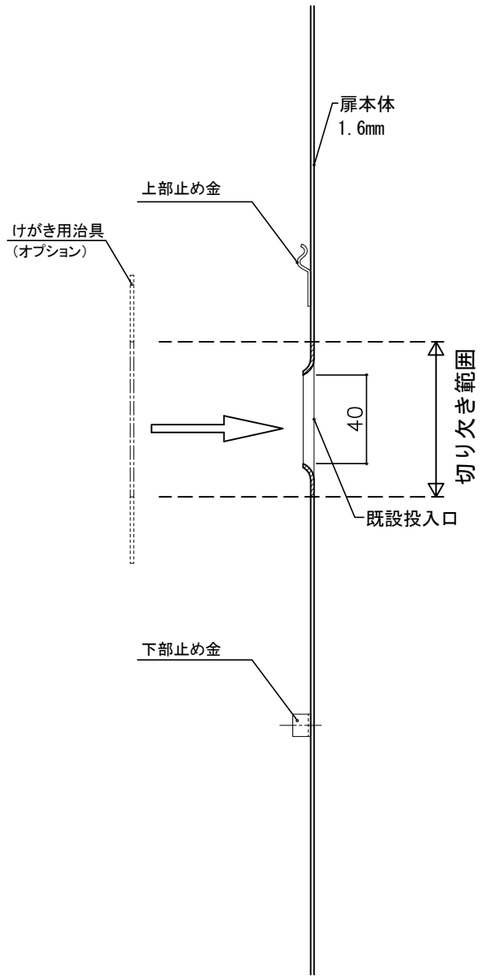

⑥ 21- 8- 2 一部変更(280_φ2⇒φ5)
⑤ 20- 6-22 型式見直し

Kindex

図番 2

片面プレスドア用

KD-2型（既設郵便受箱）

（切欠加工前）

※既存郵便受箱の羽根を切断（破線部カット）します。
（切り口は面取り）

＜KD-300T型投入口対応＞

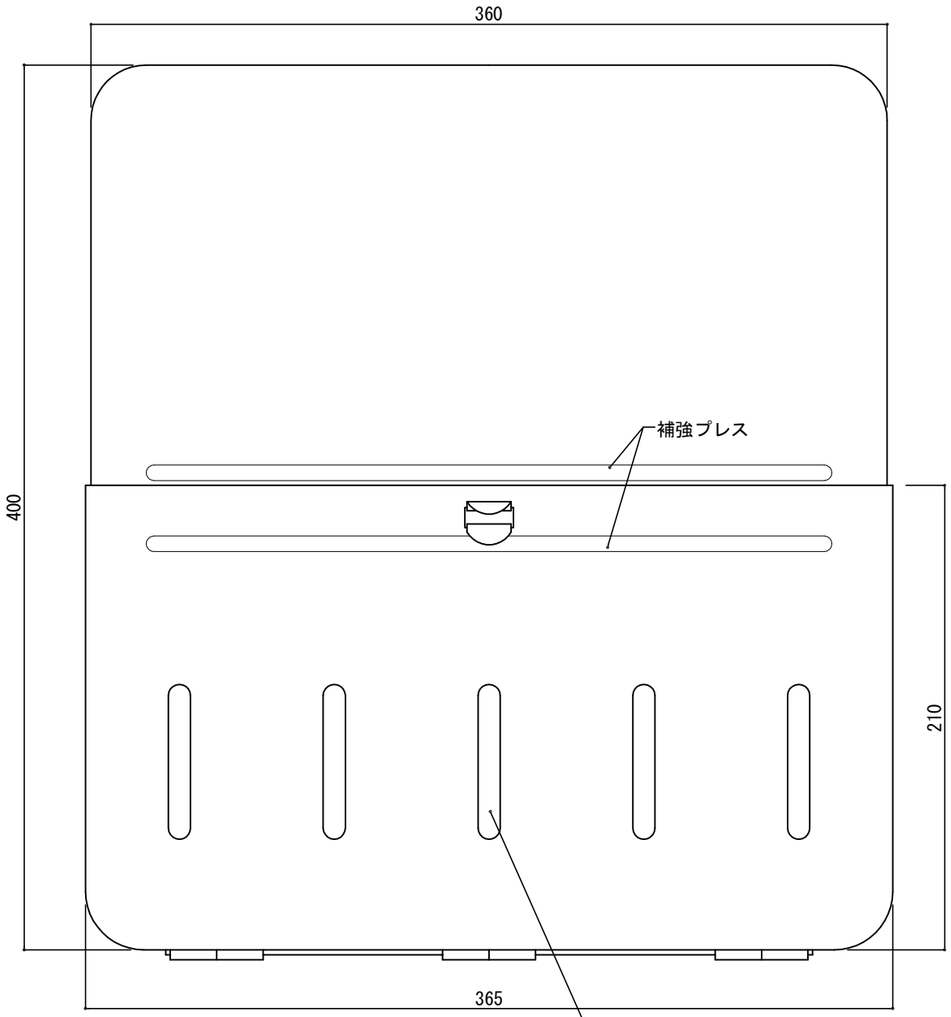

部屋内よりの視図

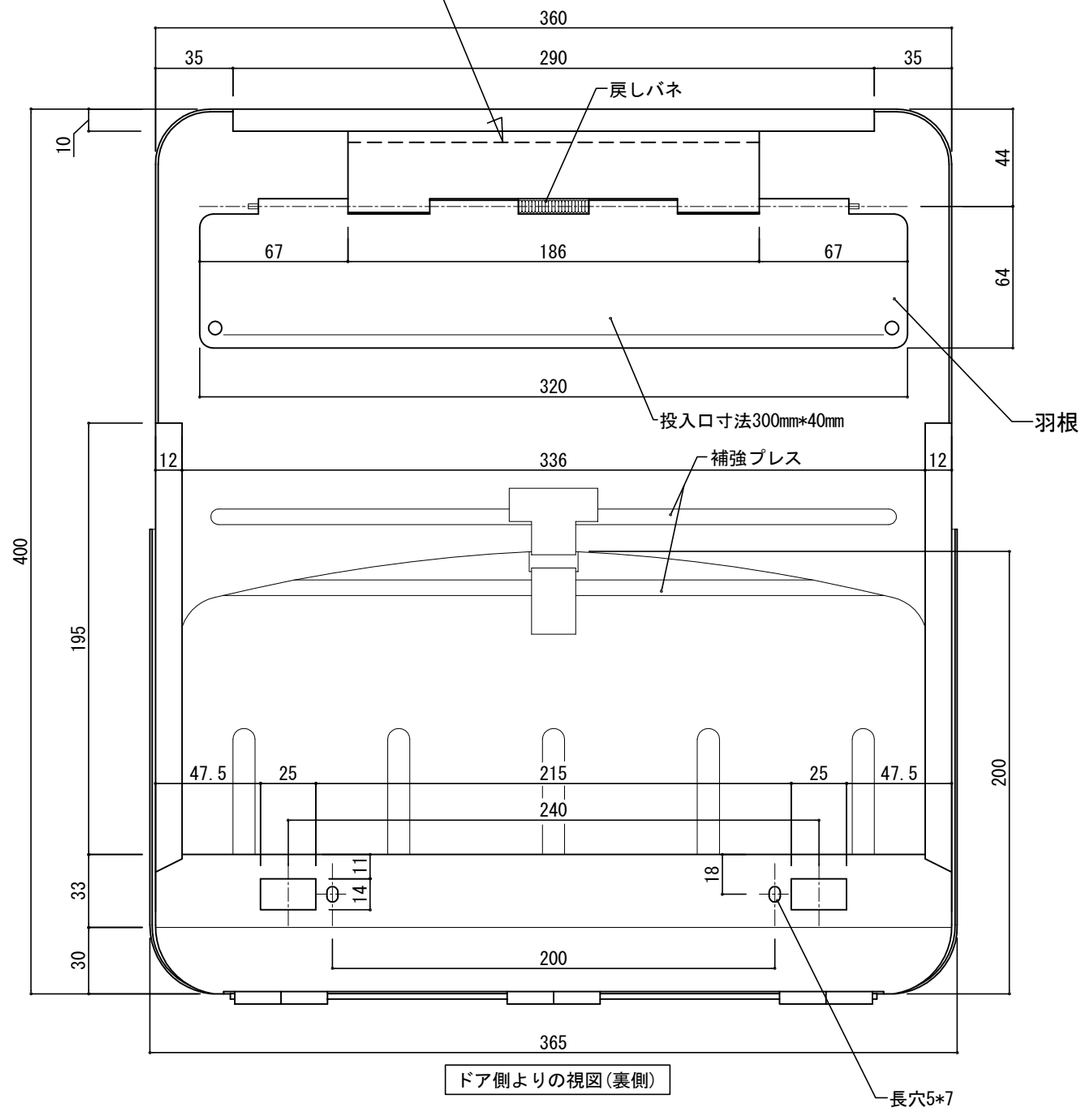

ドア側よりの視図(裏側)

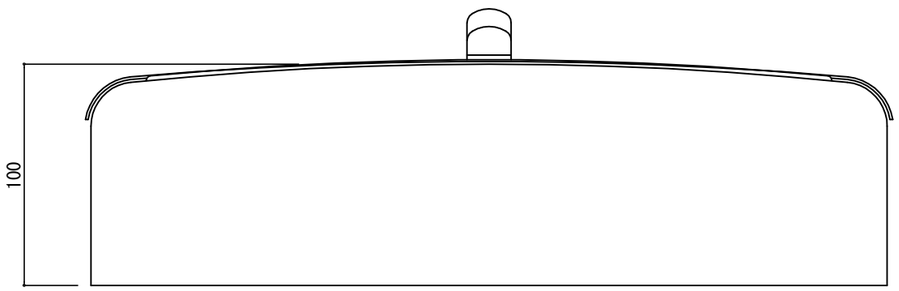

上面よりの視図

⑥ 21- 7-19 記事変更(KD-2S⇒KD-2)

Kindex

図番 3

片面プレスドア用

KD-2型（既設郵便受箱）

（切欠加工後）

＜KD-300T型投入口対応＞

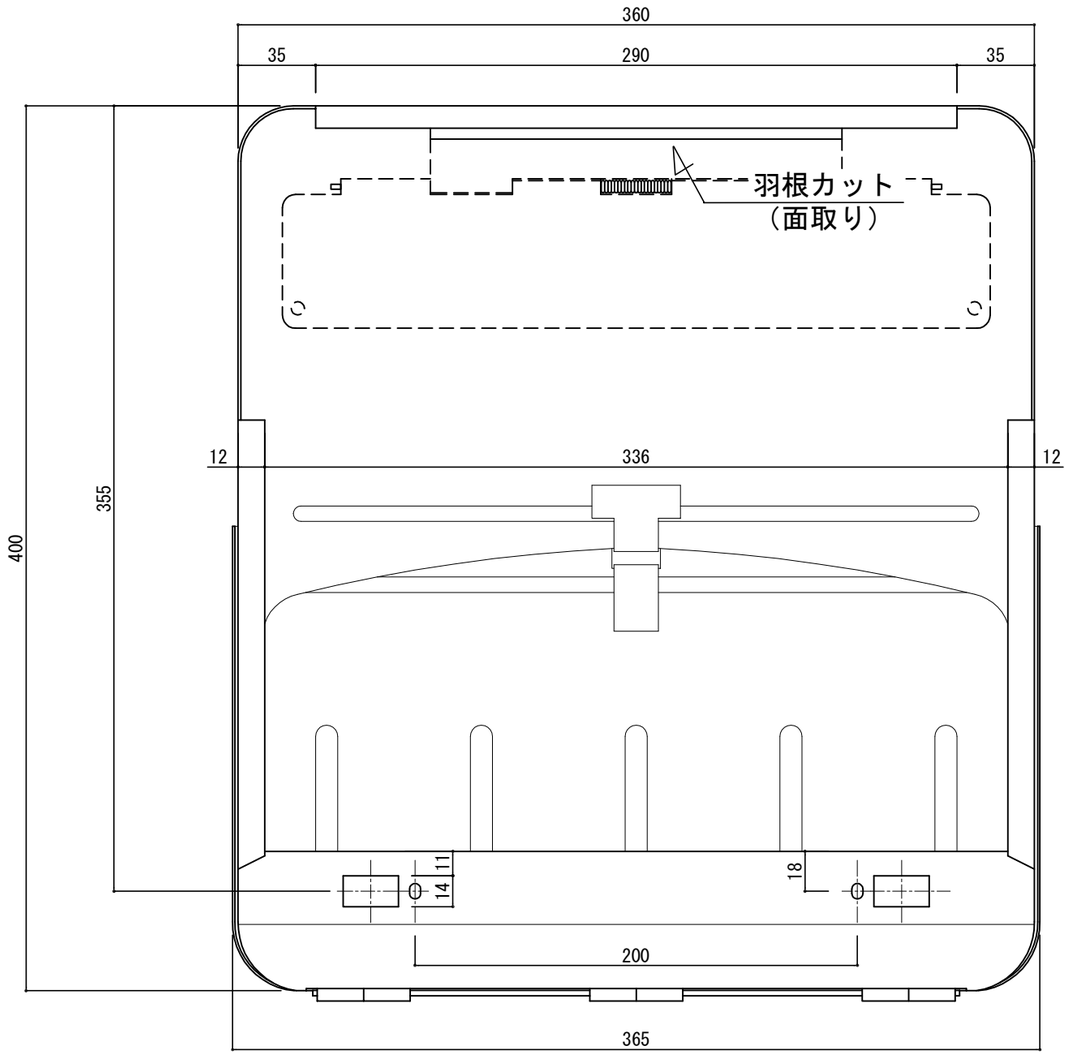

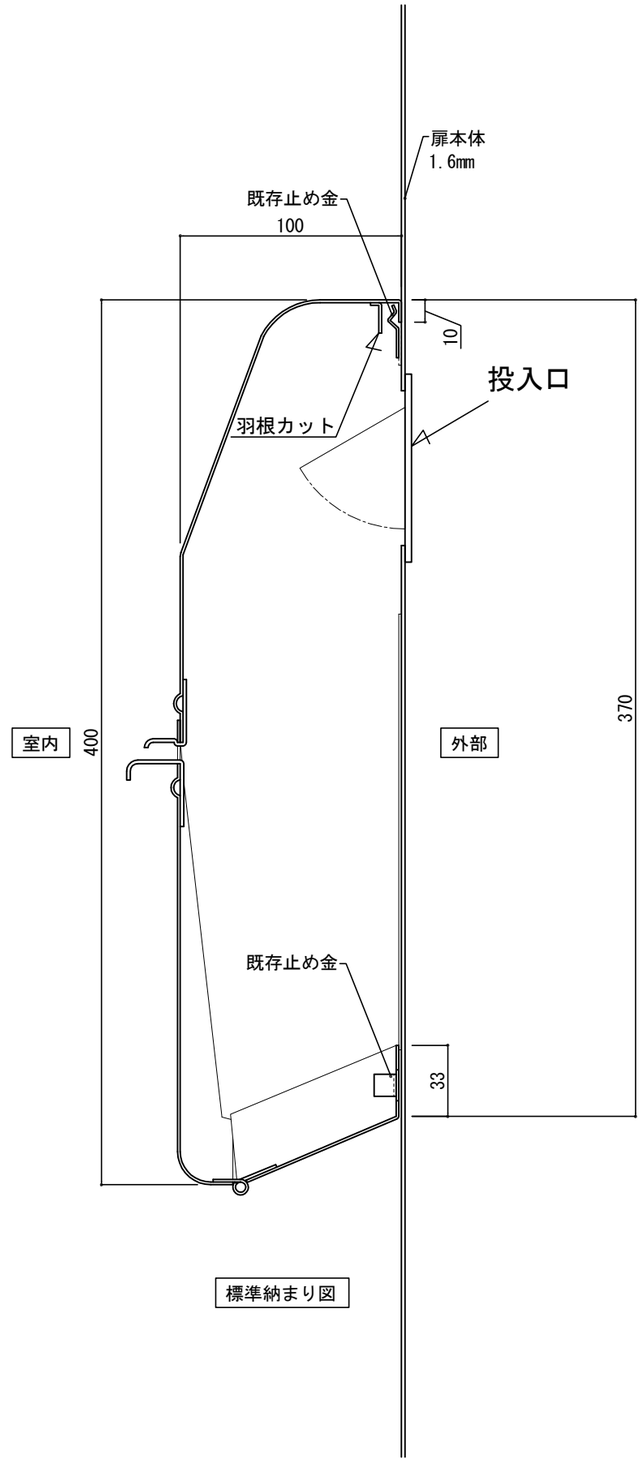

標準納まり図

④ 21- 7-19 記事変更(KD-2S⇒KD-2)

Kindex

図番 4