ﾊﾟｲﾌﾟｼｬﾌﾄﾄﾞｱ締め金具　ＣＫ-3118代替品

取扱・施工説明書-1　（横桟改造図）

＊タイプーＡ、タイプーＢ共通＊

（外部側視図）

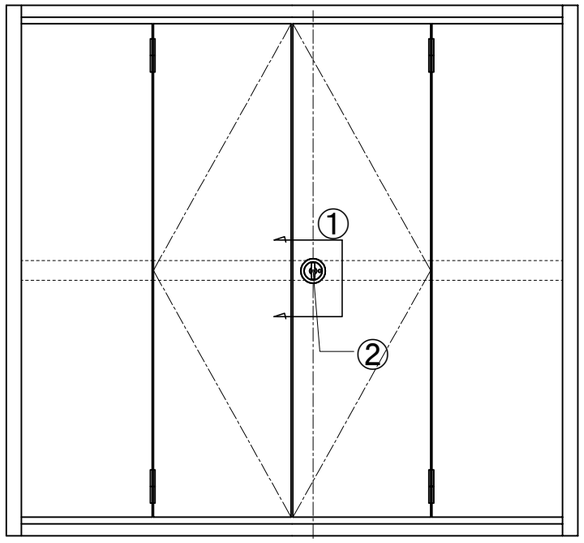

ＰＳ側

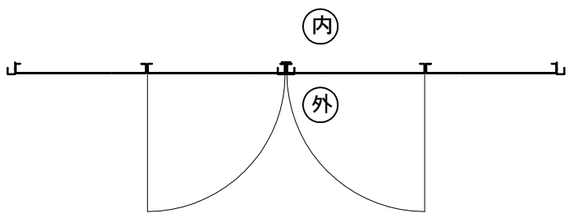

外部側

①-既存扉加工図

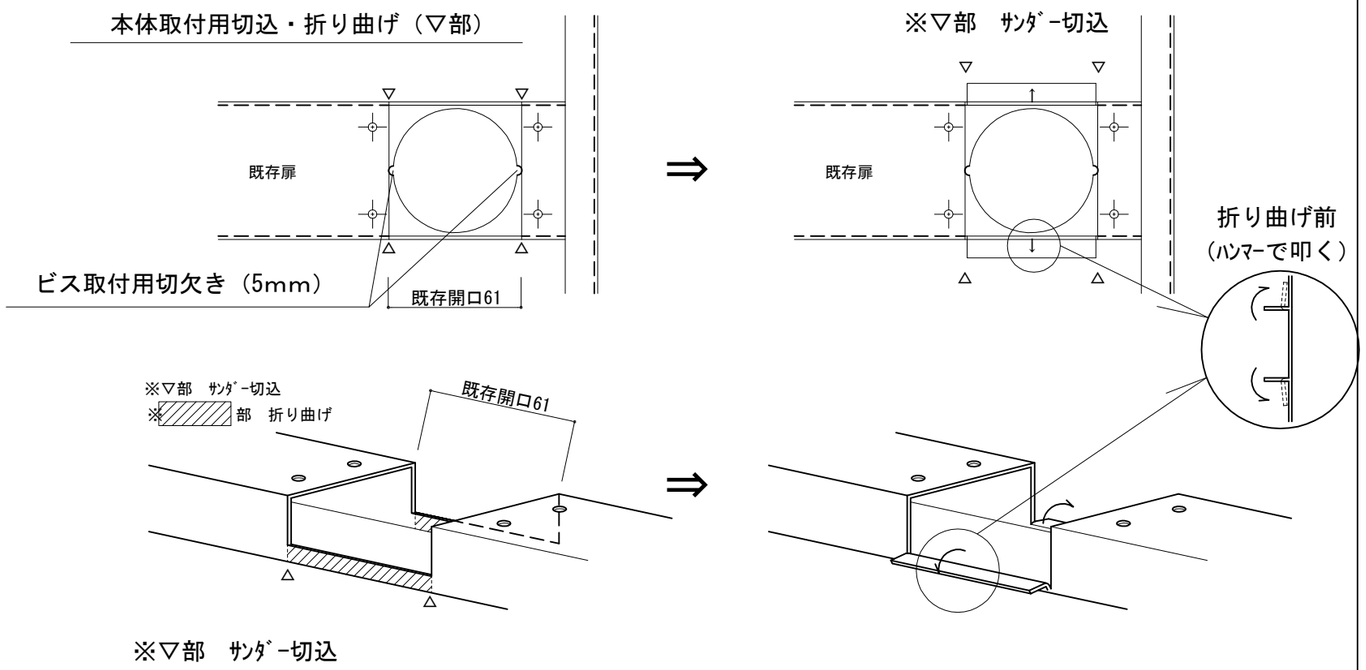

②-ＰＳ締め金具（アタッチ部材取付図）

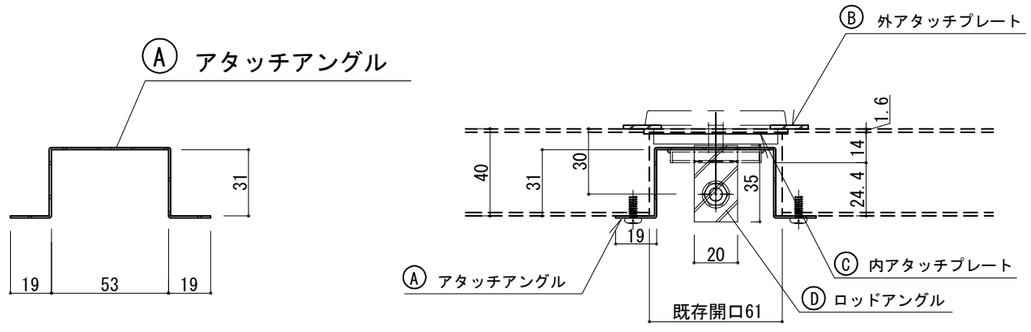

年　月　日	名称	ﾊﾟｲﾌﾟｼｬﾌﾄﾄﾞｱ締め金具 CK-3118代替品（Bタイプ）	調査	設計	営業	縮尺	1/2	図番 1

① 21- 8-27 書替

ﾊﾟｲﾌﾟｼｬﾌﾄﾄﾞｱ締め金具　ＣＫ-3118代替品

取扱・施工説明書-2　（締め金具取付図）

※ロッド棒：上枠（下枠）ー扉　間の「ストローク調整」は［取扱・施工説明書-3］を参照下さい。

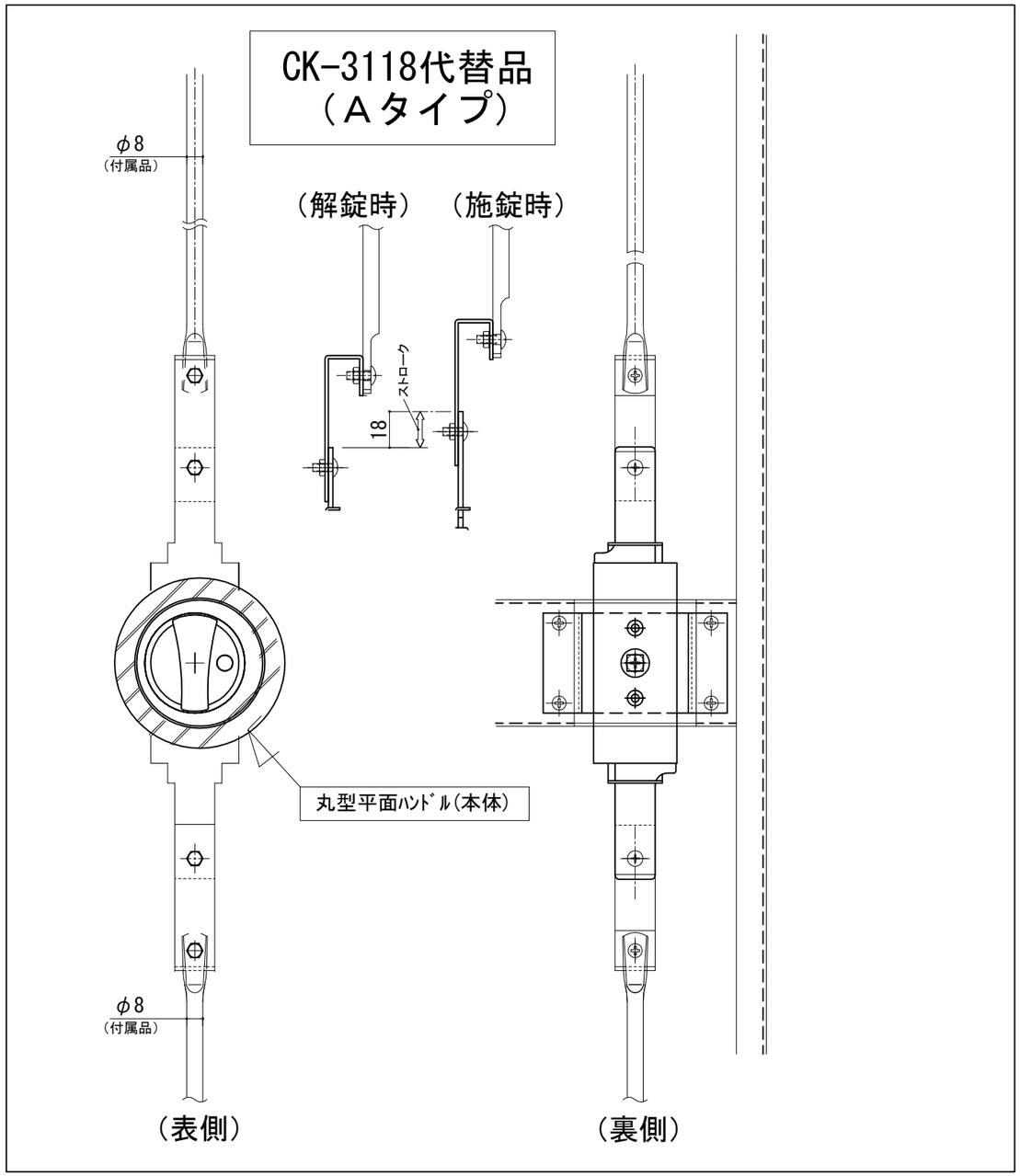

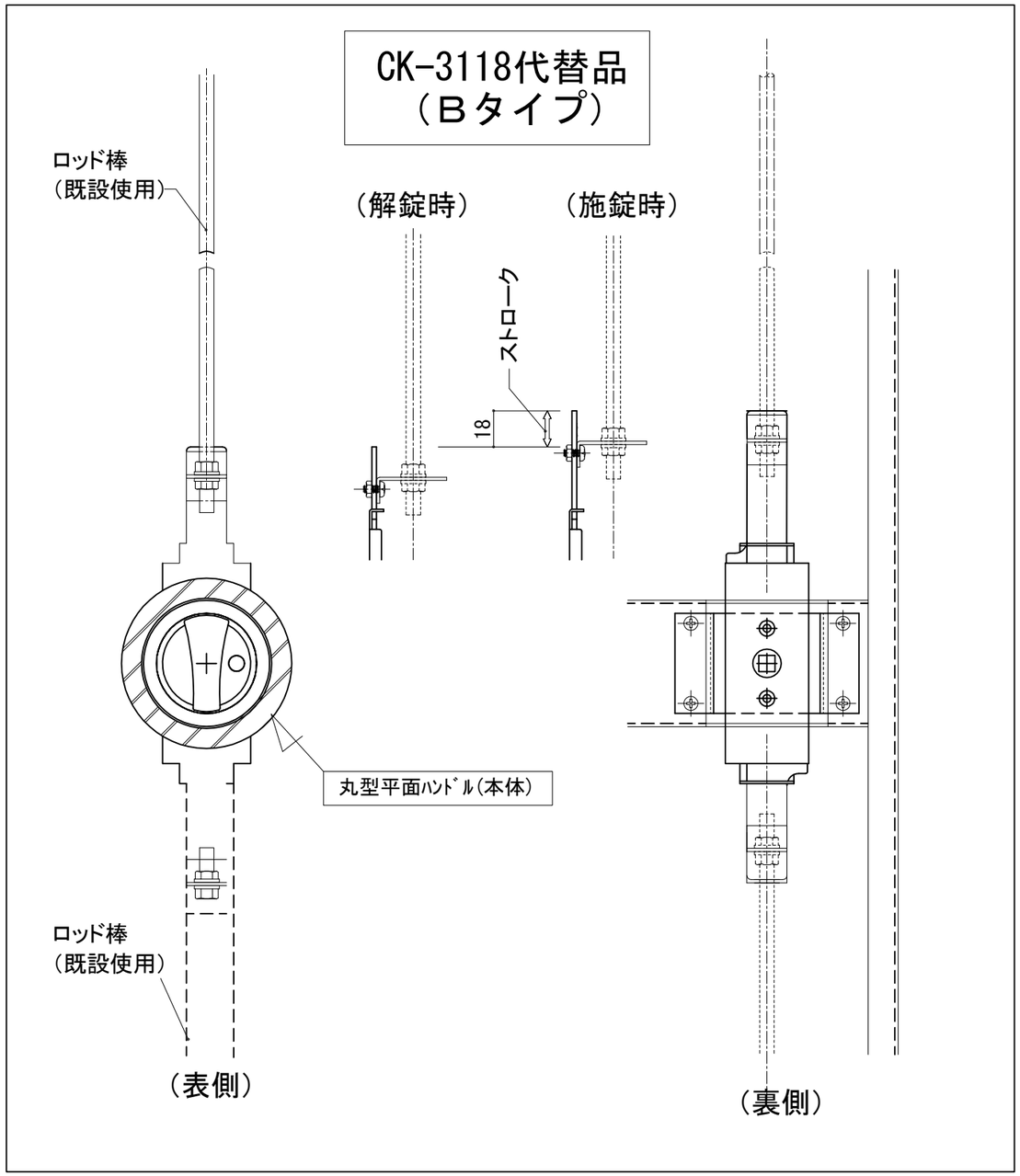

年　月　日	名称	ﾊﾟｲﾌﾟｼｬﾌﾄﾄﾞｱ締め金具 CK-3118代替品（Ａタイプ　Ｂタイプ）	調査	設計	営業	縮尺	1/2	図番 2

① 21-8-27 書替

ﾊﾟｲﾌﾟｼｬﾌﾄﾄﾞｱ締め金具　ＣＫ－３１１８代替品

（取扱・施工説明図-3）＊ﾀｲﾌﾟ-A、ﾀｲﾌﾟ-B 共通＊

ロット棒のストローク出入り　18mm

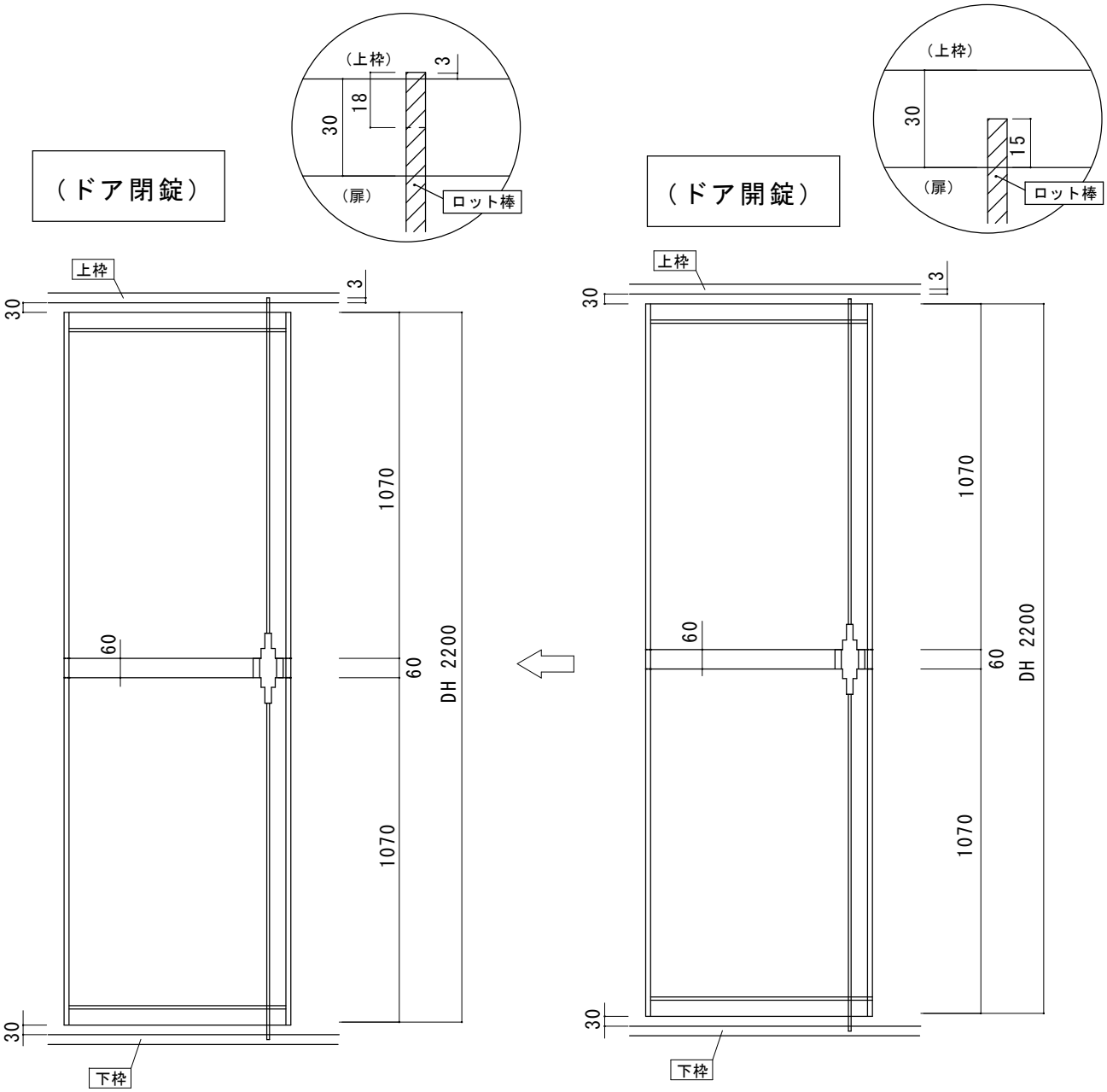

No.1

既存扉加工

裏側の立ち上がり部分に
サンダーで切込を入れる
（4ヶ所）

No.2

既存扉加工

切込みを入れた箇所を
内側へ折り曲げる
（ハンマーで叩き込む）

No.3

既存扉加工

この様に折り返して

ください

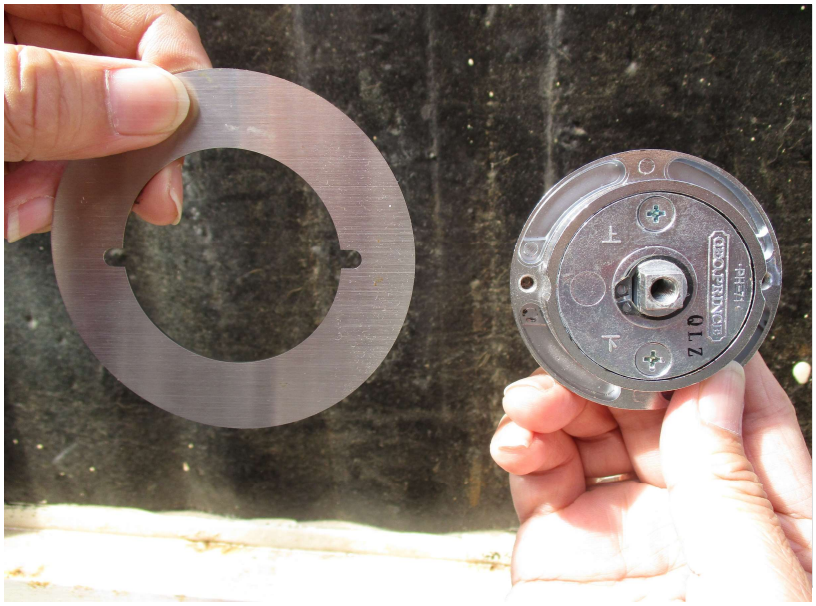

No.4

アタッチ部材取付

ケースハンドルと

B外アタッチプレート

を用意します

No.5

アタッチ部材取付

ケースハンドルと

B外アタッチプレート

を合せます

No.6

アタッチ部材取付

ケースハンドルと
B外アタッチプレート
を外側からはめ込みます

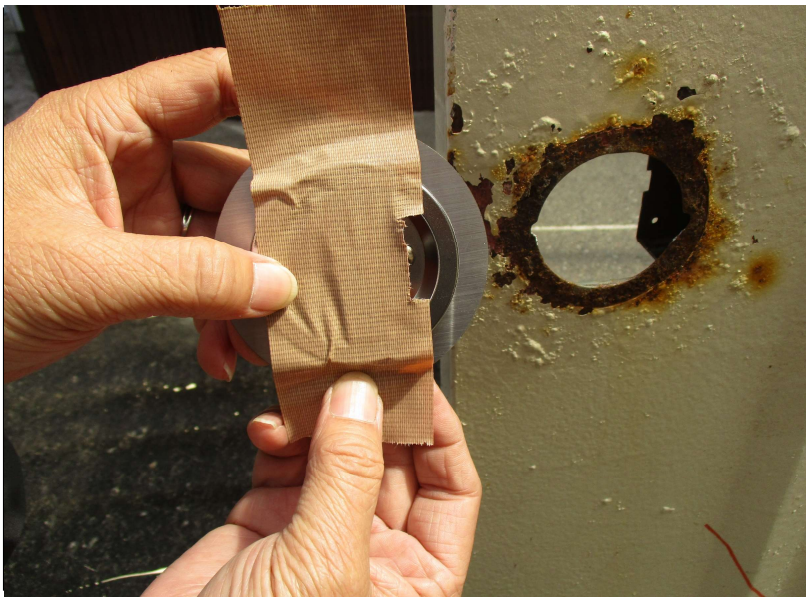

No.7

アタッチ部材取付

テープで扉に仮固定すると
作業がやりやすくなります

No.8

アタッチ部材取付

取り付けます

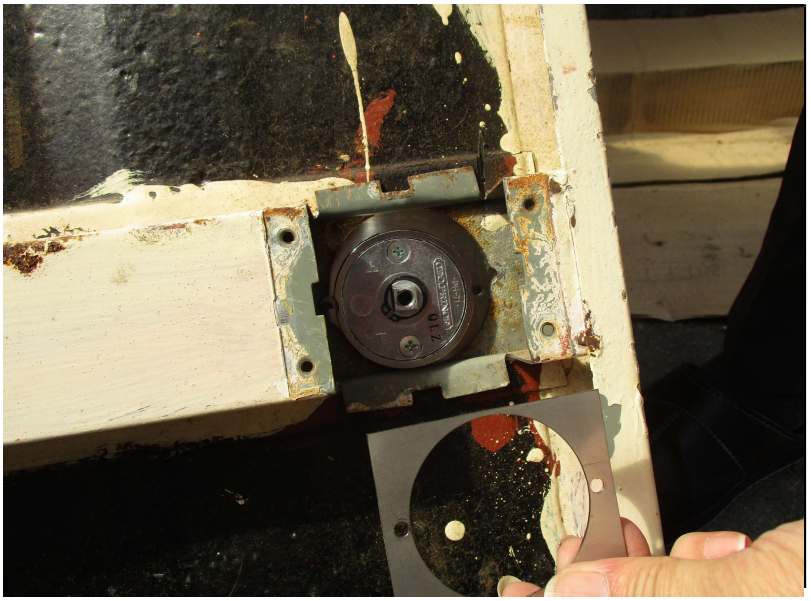

No.9

アタッチ部材取付

内側よりC内アタッチプレート

を取り付けます

No.10

アタッチ部材取付

内側よりC内アタッチプレート

を取り付けます

No.11

アタッチ部材取付

ネジで固定します

No.12

アタッチ部材取付

Aアタッチアングルを

内側に取り付けます

No.13

本体取付

本体を取り付けます

No.14

本体取付

ハズレ止めのビスを

締め込みます（軽く）

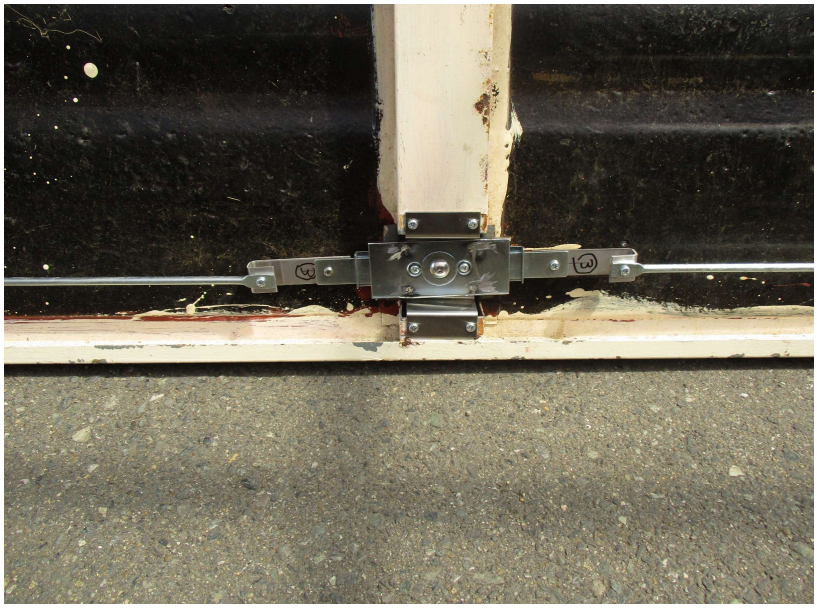

No.15

本体取付

上下にロッド棒を

取り付けます

No.16

本体取付

全体写真