郵便受箱(両面フラッシュ用)

KD-1型ハネ無し

後付用止め金取付寸法図

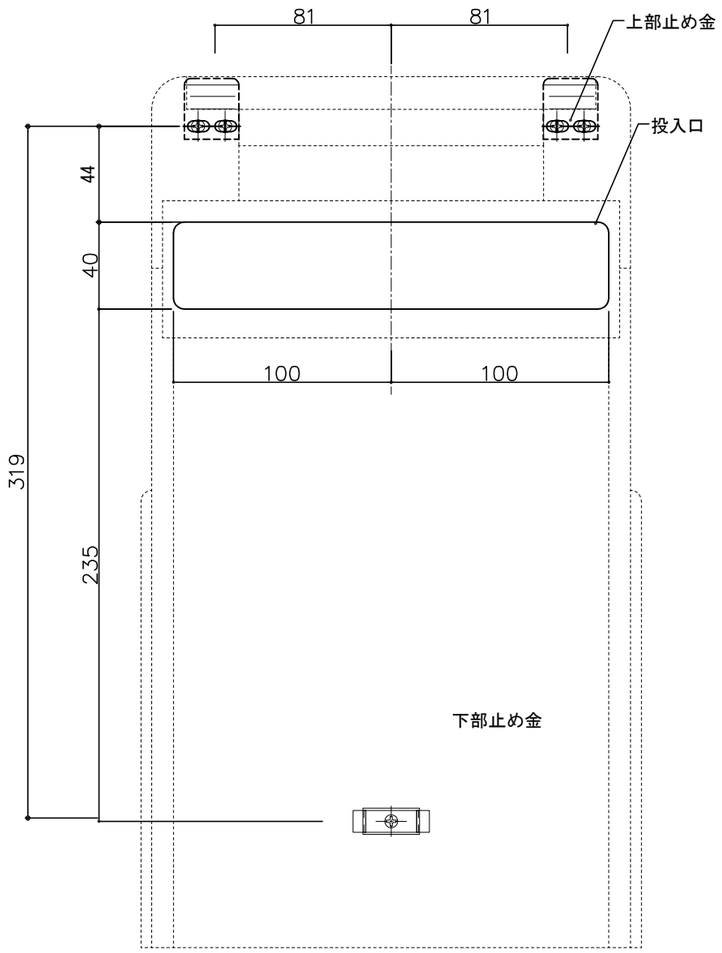

ドア外部側よりの視図

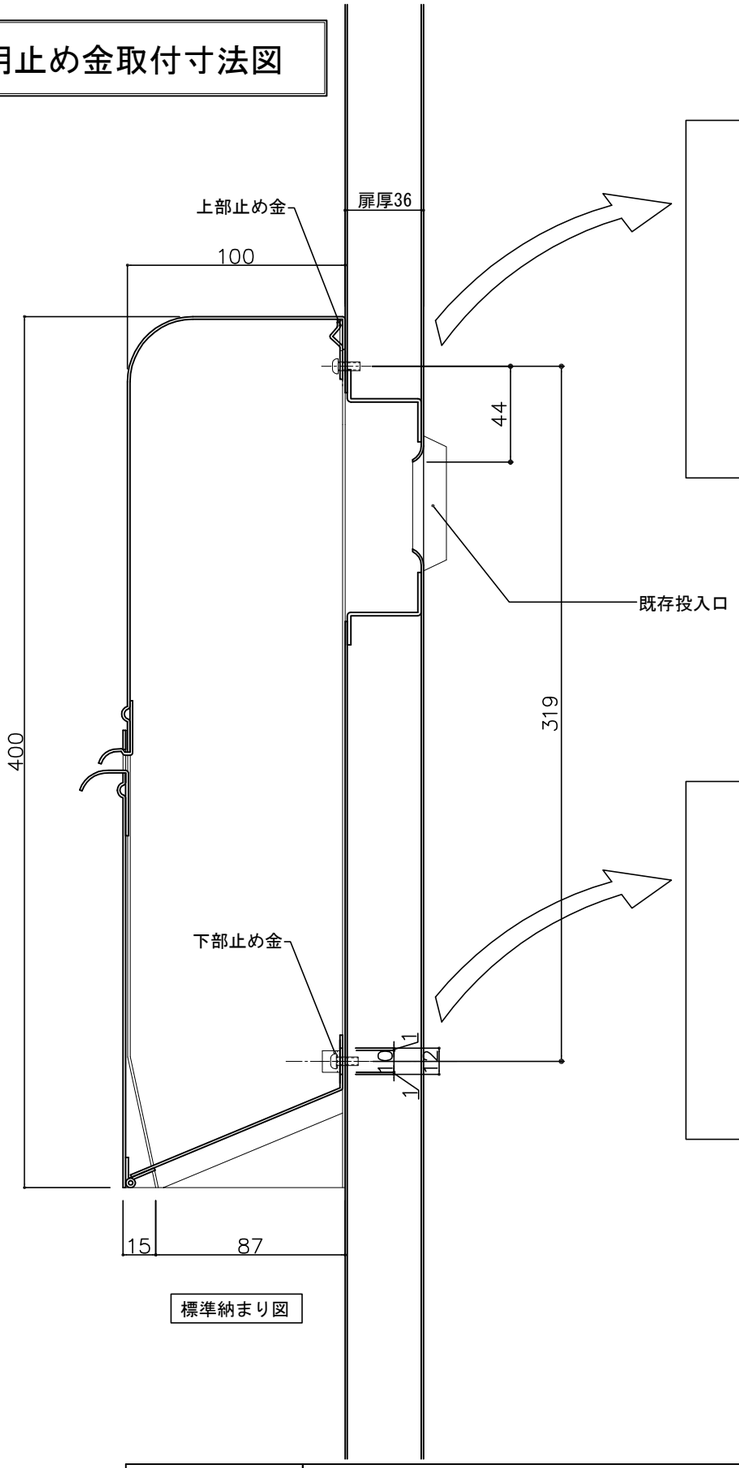

標準納まり図

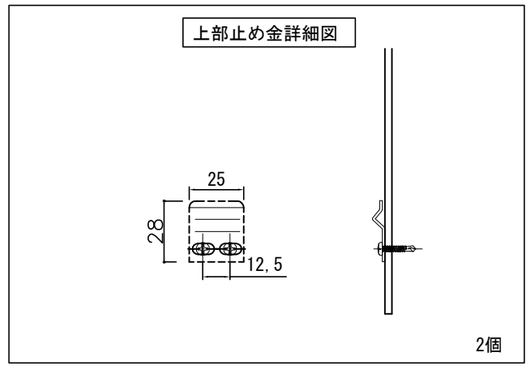

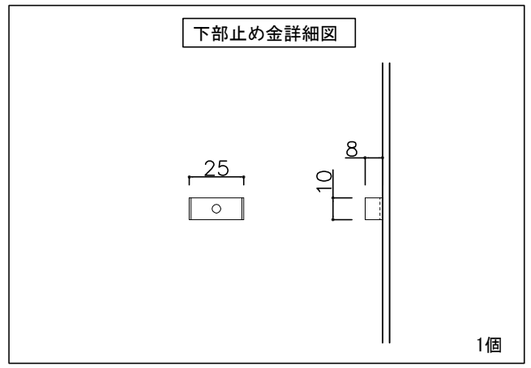

設計監理 年 月 日	工事名			設計監理 殿	出力日
施 工 年 月 日	調査	設計	営業	縮尺 1/2	施工 殿 / 全枚数
	名称 郵便ﾎﾟｽﾄ KD-1型ﾊﾈ無し 止め金寸法図			Kindex	図番

③ 20- 4-14 型式見直し
② 18- 1-30 型式変更（ハネ無し）

郵便受箱(両面フラッシュ用)

KD-1型ハネ無し

後付け用止め金　取付説明書

※既設郵便受箱取付金具が破損している場合

概　要　図

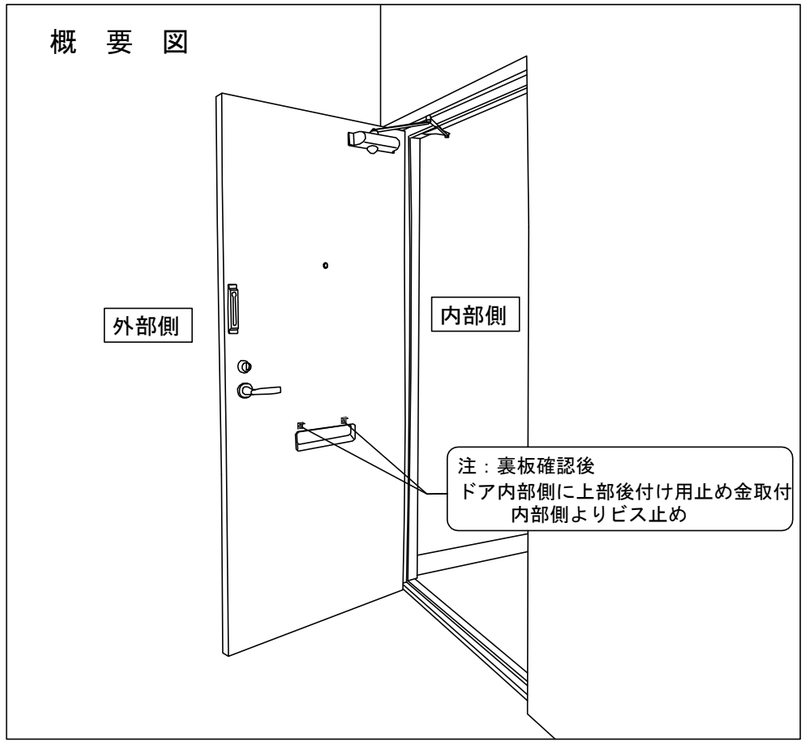

作業手順

① 扉穴タップ加工（上部止め金用）

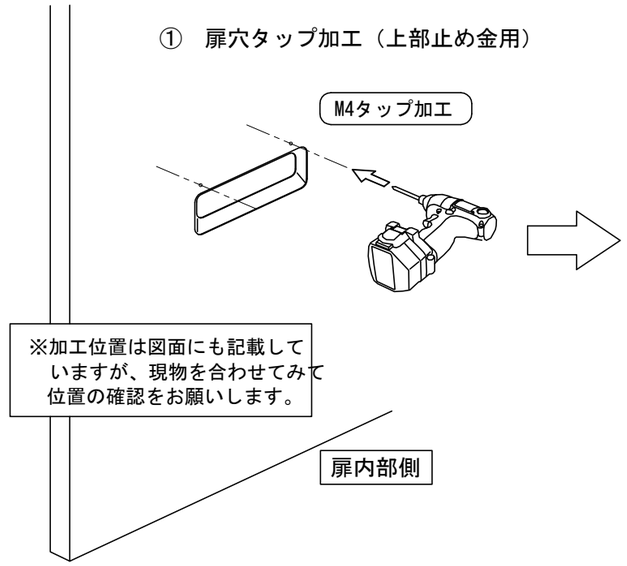

② 上部後付け用止め金固定

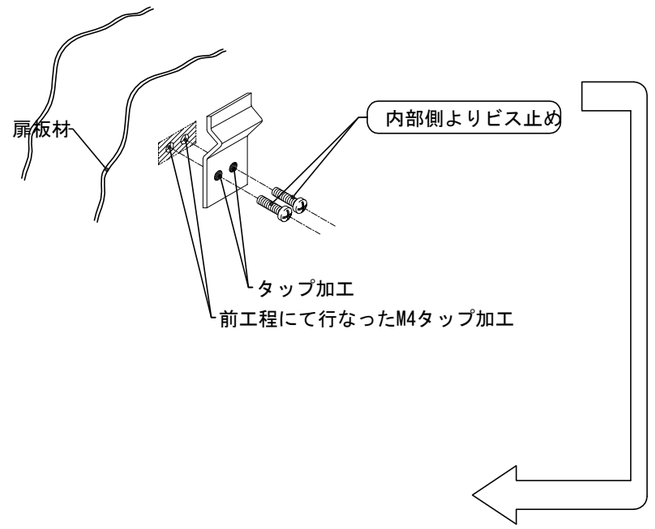

③ ポスト仮設置

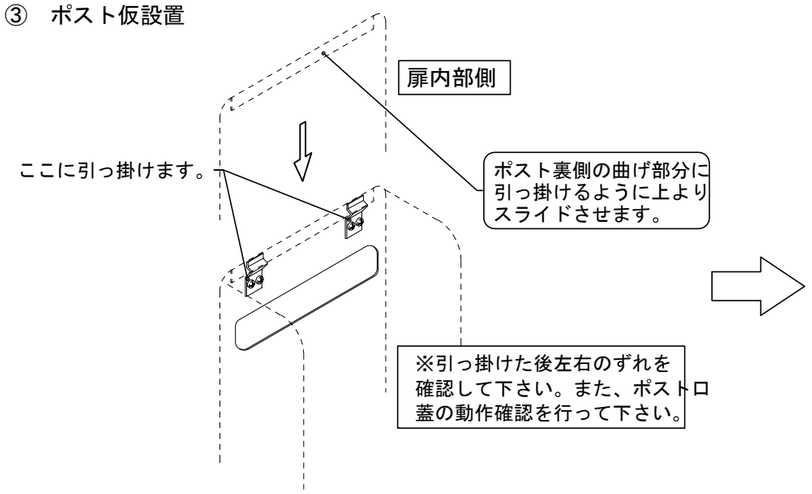

④ 下部止め金固定（完成）

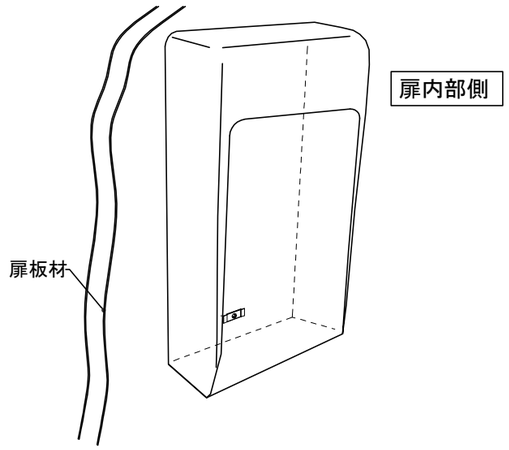

※　下部止め金を使用する場合
ひれを外側に折り曲げてください

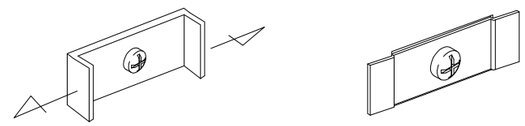

③ 20- 4-14　型式見直し

② 18- 1-30　型式変更（ハネ無し）

設計監理　年 月 日	工事名				設計監理　殿	出力日
施　工　年 月 日	調査	設計	営業	縮尺 ／	施工　殿	全枚数
	名称　郵便ポスト KD-1型ハネ無し取付要領				Kindex	図番