郵便受箱(両面フラッシュ用)

KD-6A型

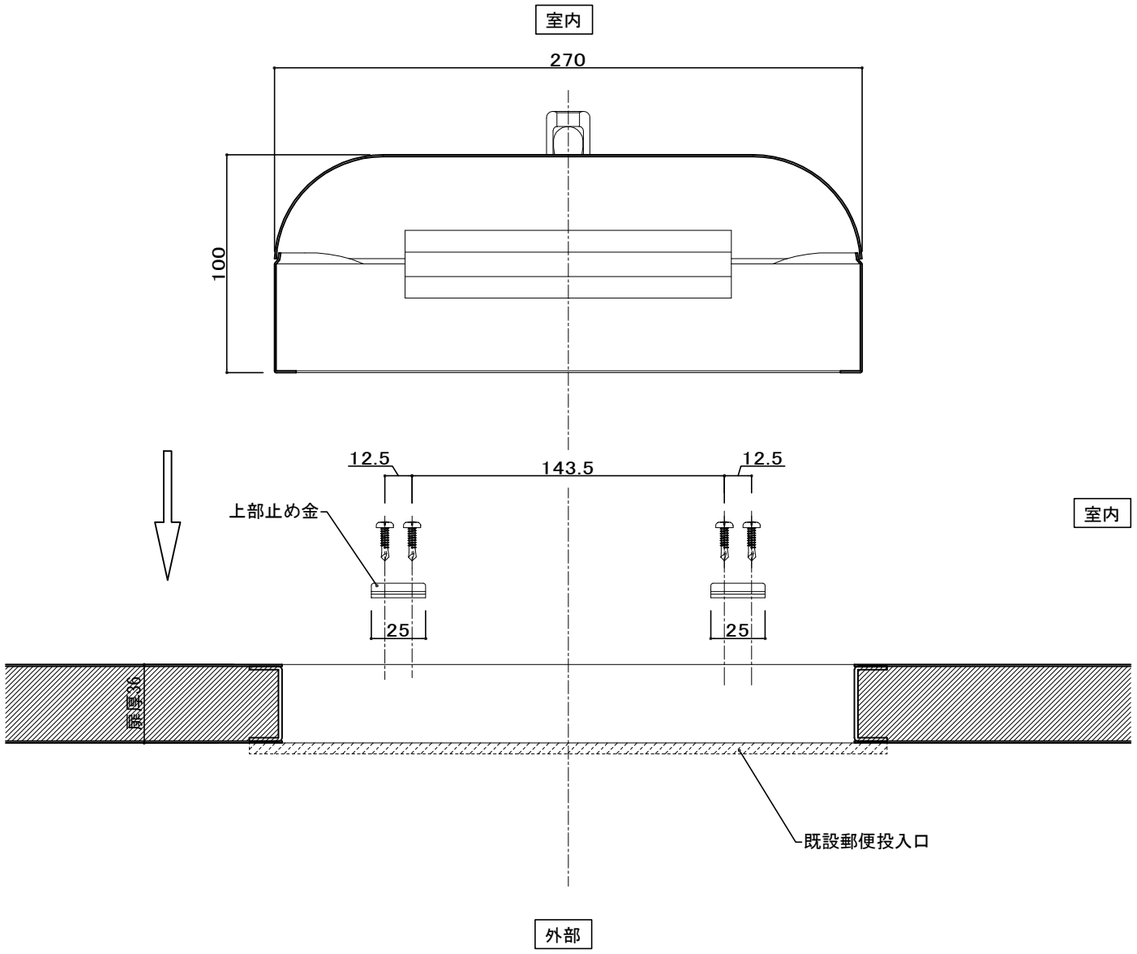

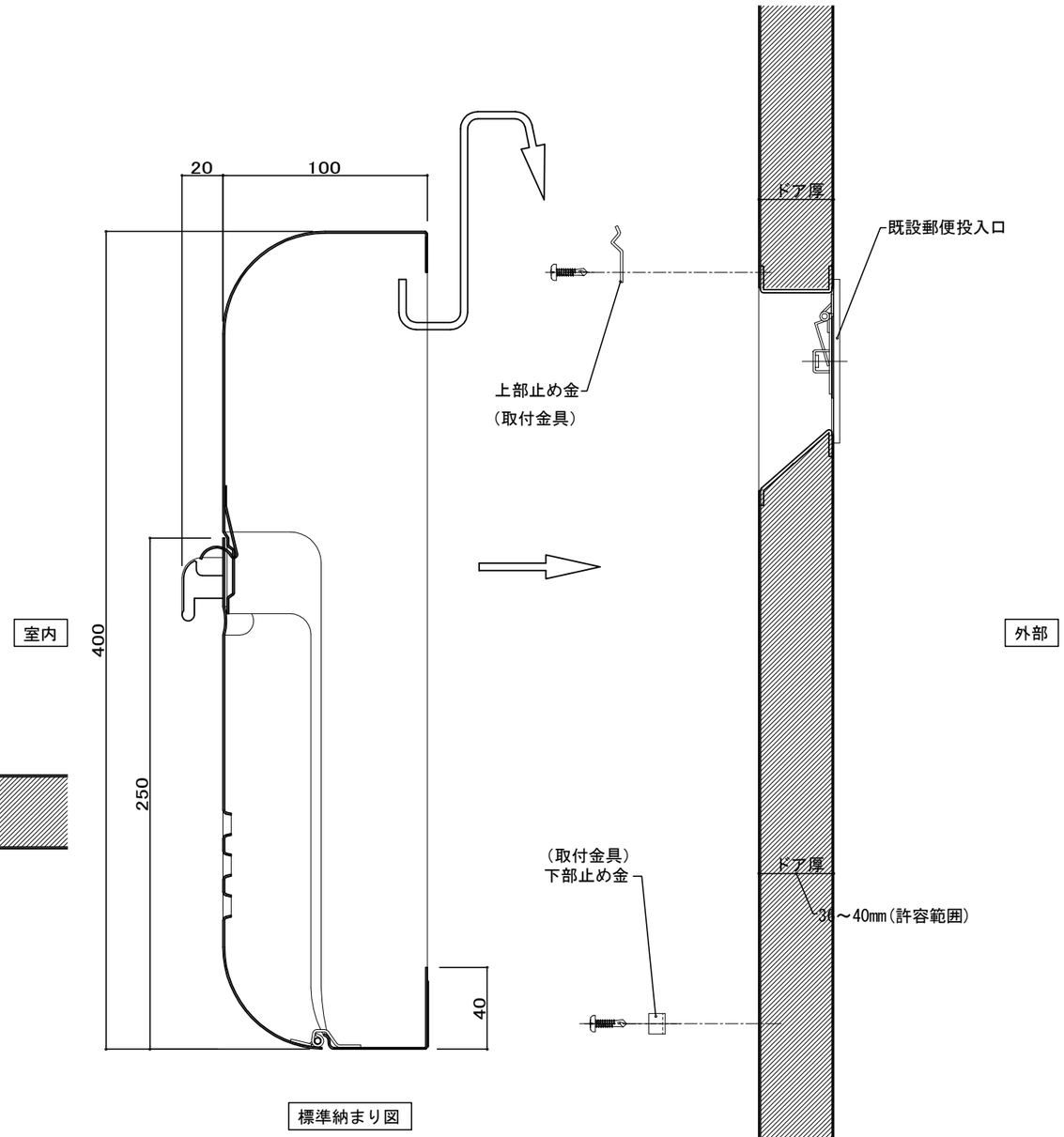

標準納まり図

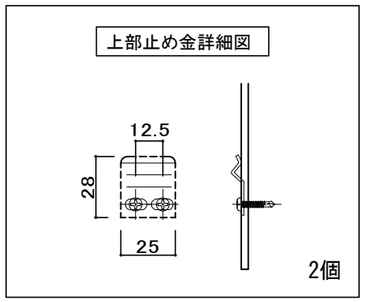

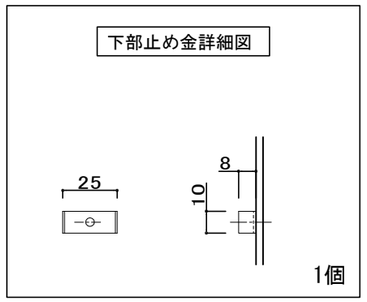

④ 20- 5-7　両面ﾃｰﾌﾟ削除
③ 20- 4-14　型名見直し
② 16- 7-13　上部止め金変更

設計監理　年 月 日	工事名			設計監理　殿	出力日
施 工　年 月 日	調査	設計	営業	縮尺 1/2	施工　殿	全枚数
	名称　郵便ポスト　KD-6A型 止め金 寸法図			Kindex	図番

郵便受箱(両面フラッシュ用)

KD-6Ａ型

後付け用止め金　取付説明書

（両面フラッシュドア用ｷﾝﾃﾞｯｸｽ KD-6A型）
※既設郵便受箱取付金具が破損している場合

概　要　図

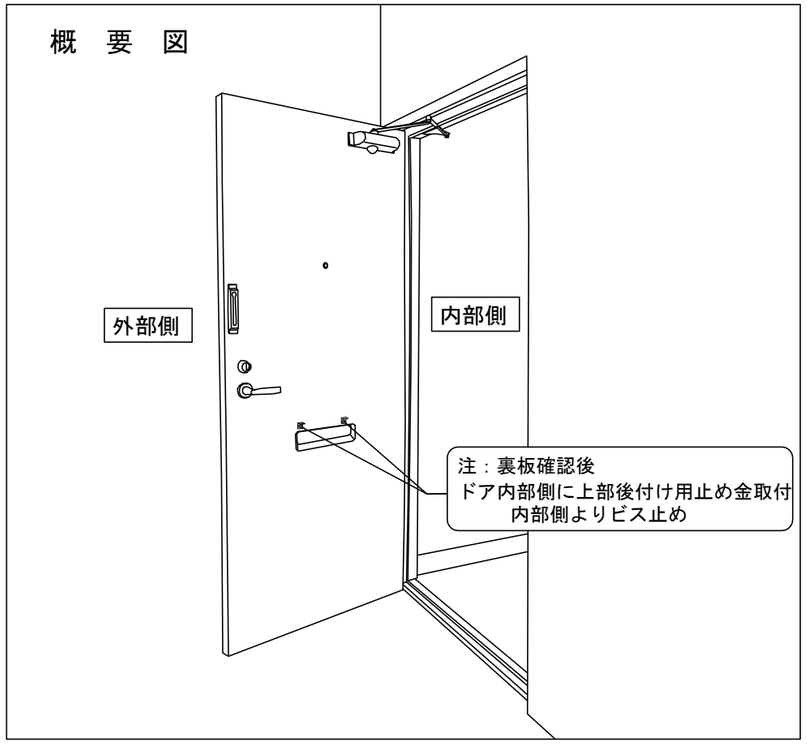

作業手順

① 扉穴タップ加工（上部止め金用）

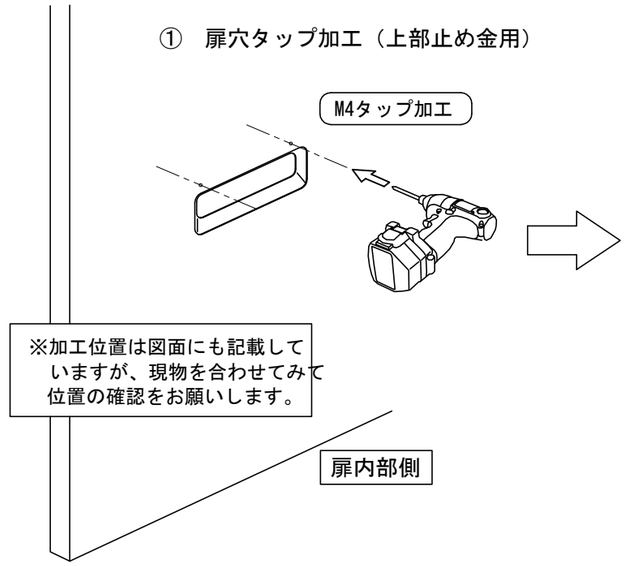

② 上部後付け用止め金固定

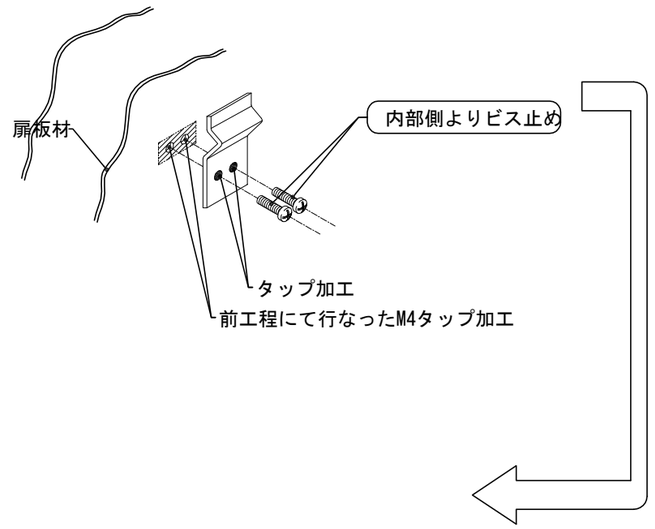

③ ポスト仮設置

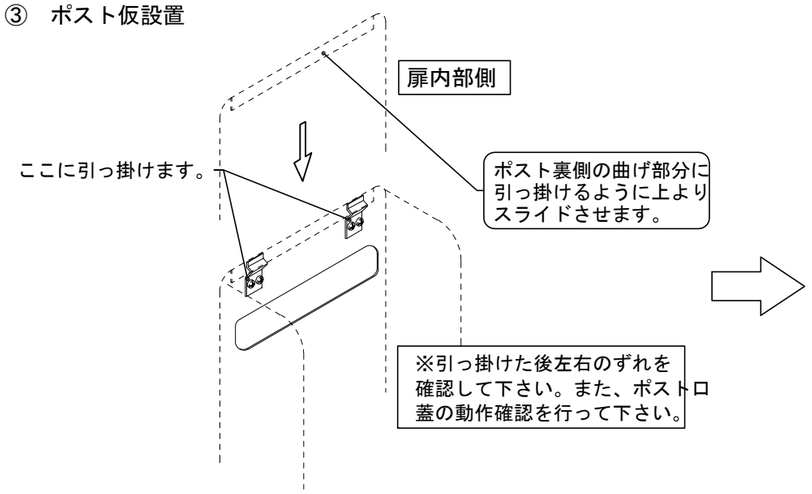

④ 下部止め金固定（完成）

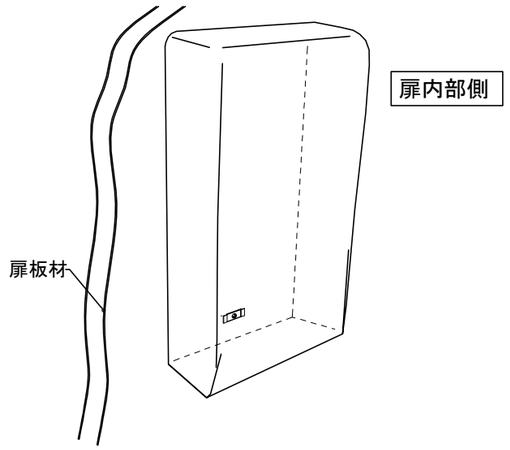

※　下部止め金を使用する場合
ひれを外側に折り曲げてください

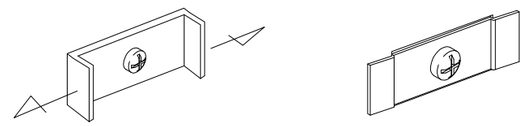

設計監理　年　月　日	工事名				設計監理　殿	出力日
	調査	設計	営業	縮尺 ／	施工　殿	全枚数
施　工　年　月　日	名称　郵便ポスト　KD-6A型　止め金取付要領				Kindex	図番

② 20- 4-14　型名見直し
① 16- 2-23　初版発行