郵便受箱(両面フラッシュドア用)

KD-2FS型

外気防止（遮風）標準付属品

ドア側よりの視図(裏側)

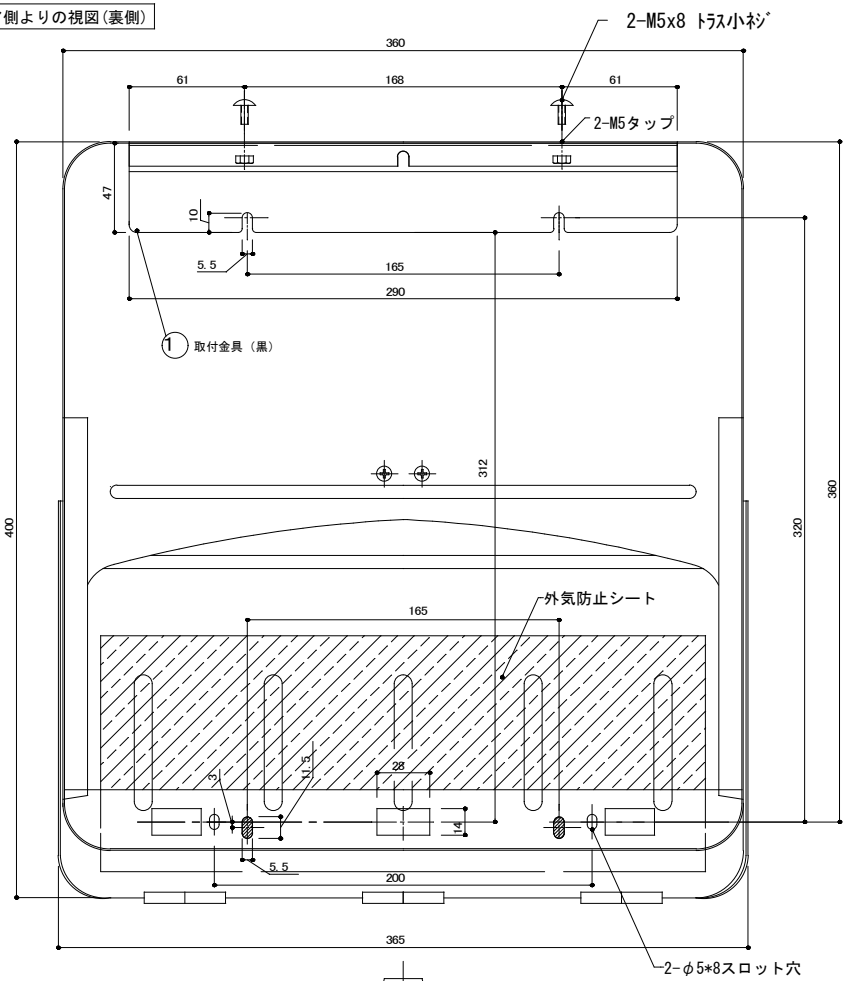

縦断面図

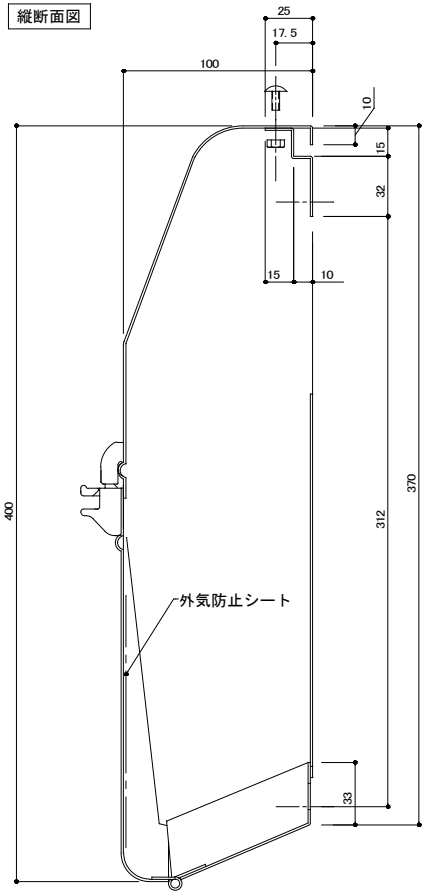

上面よりの視図

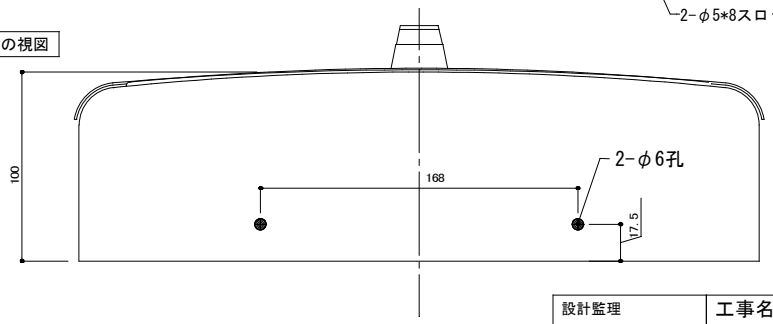

設計監理 年 月 日	工事名				設計監理 殿	出力日
施 工 年 月 日	調査	設計	営業	縮尺 1/2	施工 殿	全枚数
	名称	郵便ポスト KD-2FS型 詳細図1			Kindex	図番

①21-03-19 初版発行(書き直し)

郵便受箱(両面フラッシュドア用)

KD-2FS型

外気防止（遮風）標準付属品

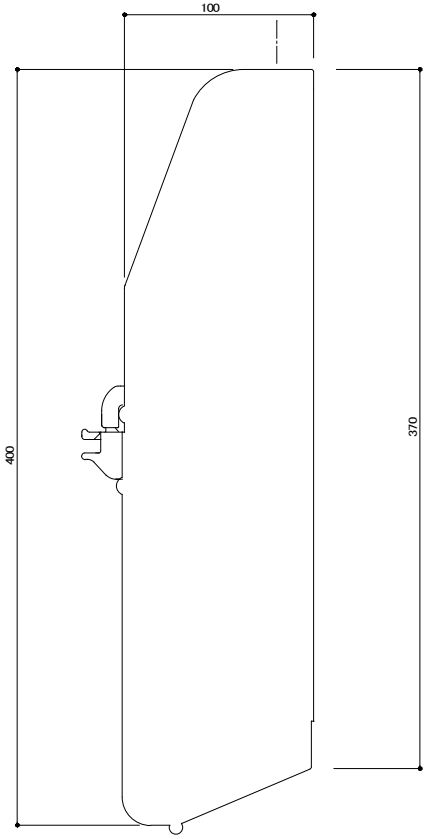

側面よりの視図

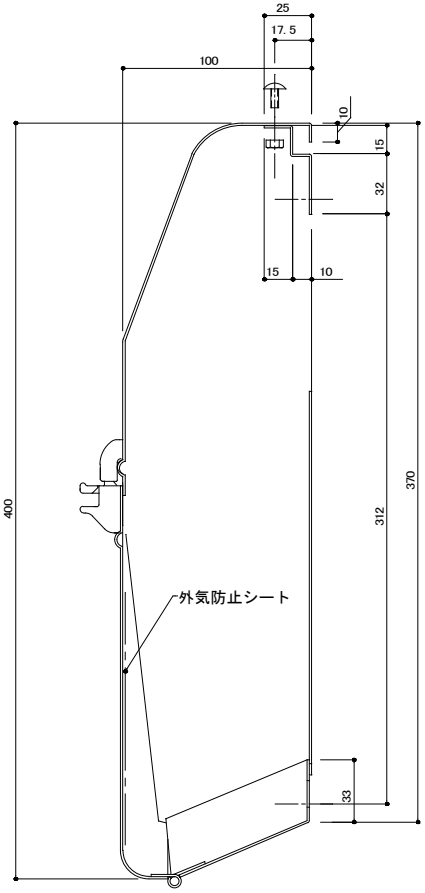

縦断面図

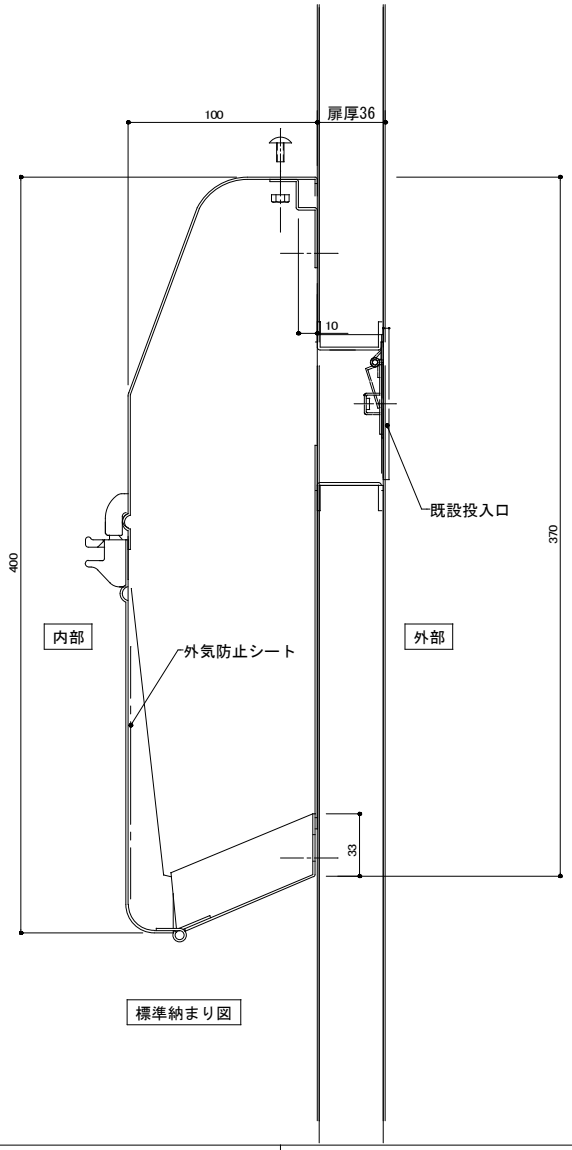

標準納まり図

設計監理 年 月 日	工事名				設計監理 殿	出力日
施 工 年 月 日	調査	設計	営業	縮尺 1/2	施工 殿	全枚数
	名称	郵便ポスト KD-2FS型 詳細図2			Kindex	図番

①21-03-19 初版発行(書き直し)