郵便受箱(両面フラッシュ用)

KD-11型

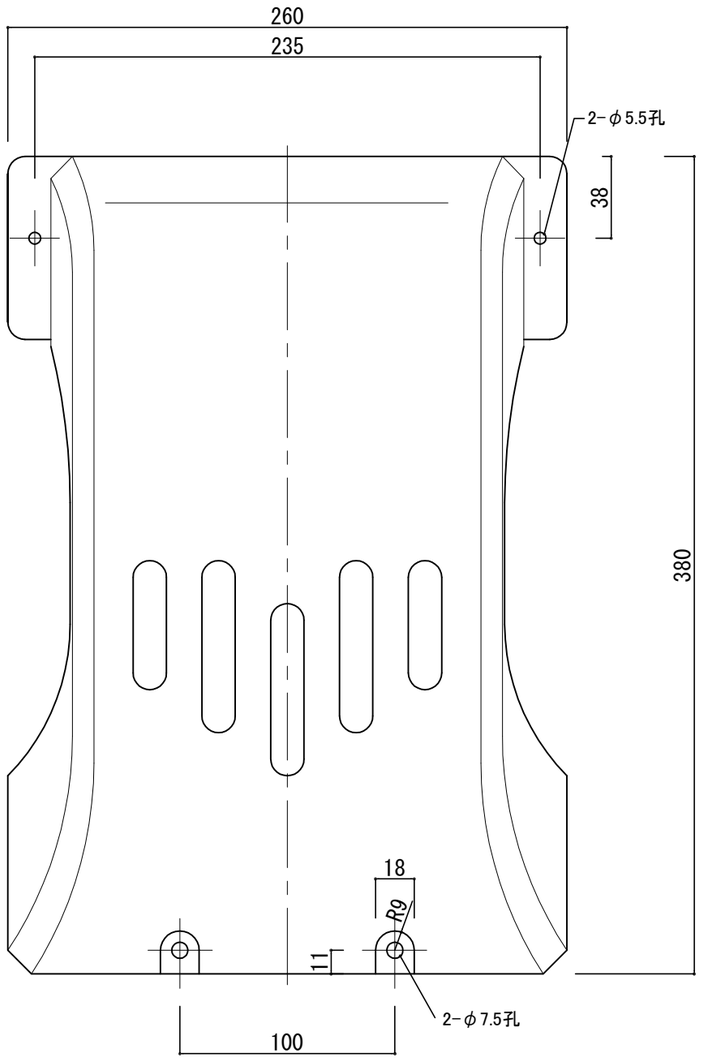

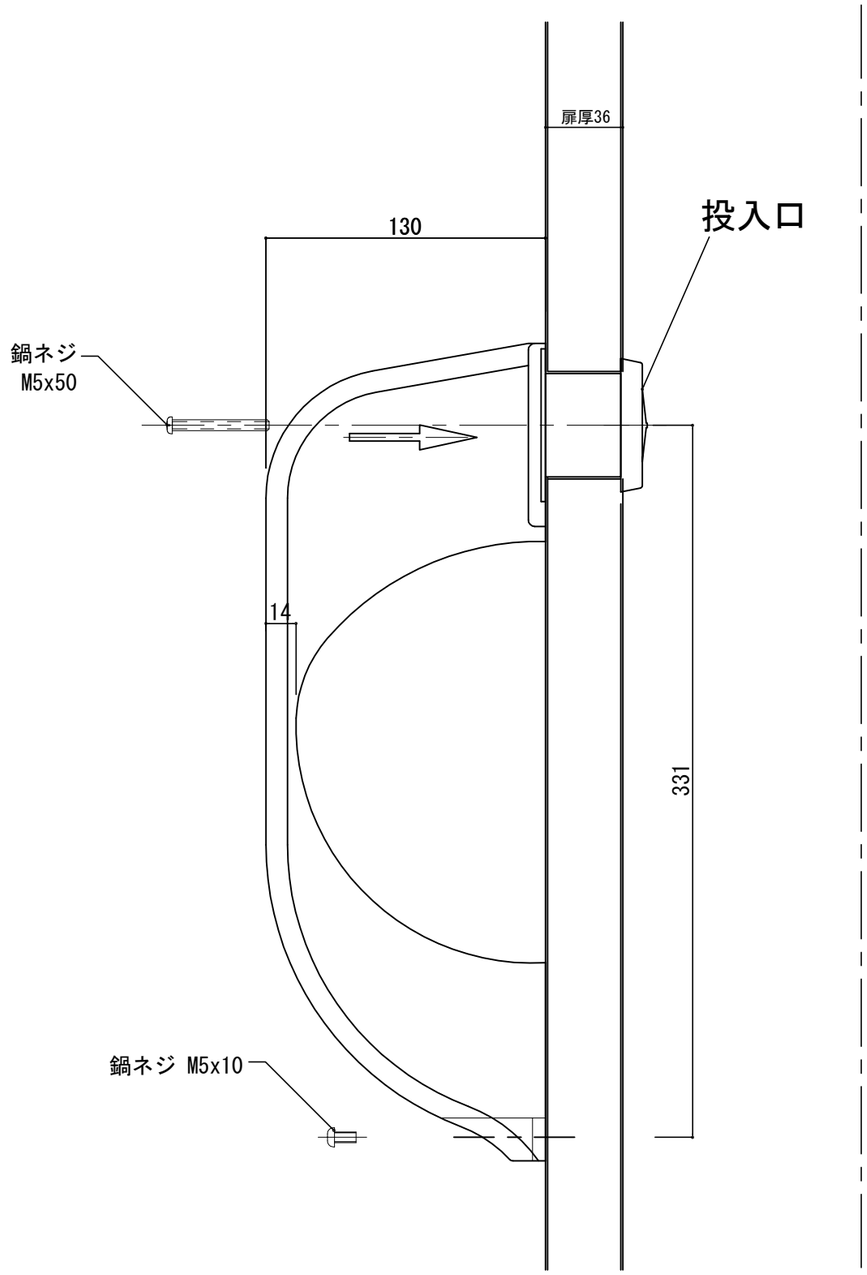

設計監理 年 月 日	工事名				設計監理 殿	出力日
施 工 年 月 日	調査	設計	営業	縮尺 1/2	施工 殿	全枚数
	名称 郵便ポストKD-11型 詳細図1				Kindex	図番

① 20- 11- 2 初版発行(書き直し)

郵便受箱(両面フラッシュ用)

KD-11型

投入口

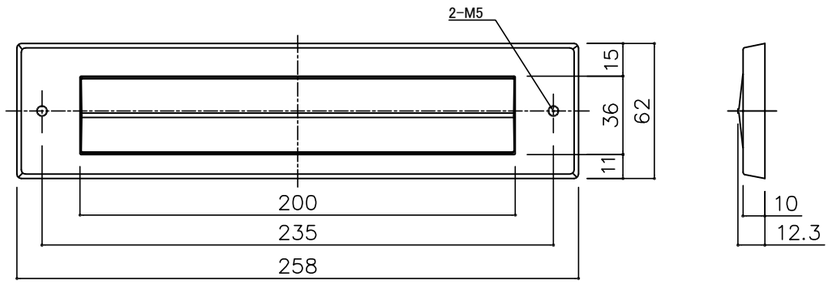

品 名	投入口
品 番	K-DC-PO-3
材 質	亜鉛ダイカスト
仕上げ	シルバー

投入口ガイド

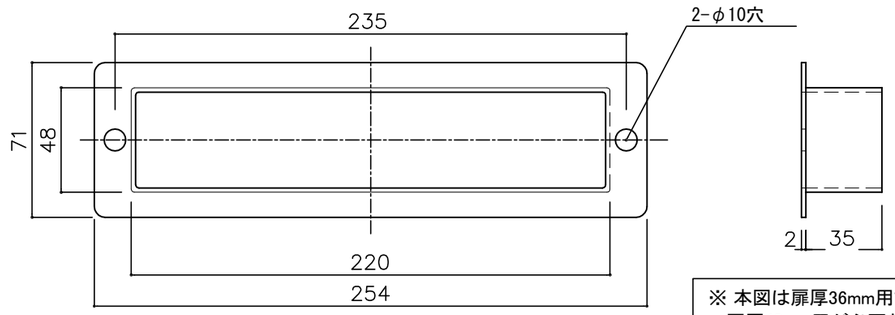

※ 本図は扉厚36mm用です。
扉厚40mm用が必要な場合は、
当社にお問合せ願います

切欠図

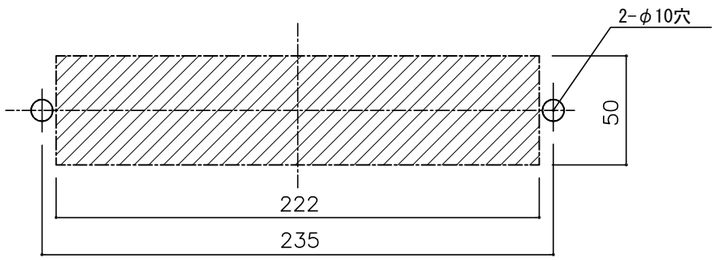

品 名	投入口ガイド
材 料	樹 脂
仕上げ	グレー色

設計監理 年 月 日	工事名			設計監理 殿	出力日
施 工 年 月 日	調査	設計	営業	縮尺 1/2	施工 殿	全枚数
	名称	郵便ポスト KD-11型 詳細図2			Kindex	図番

① 20- 11- 2 初版発行(書き直し)

郵便受箱(両面フラッシュ用)

KD-11型

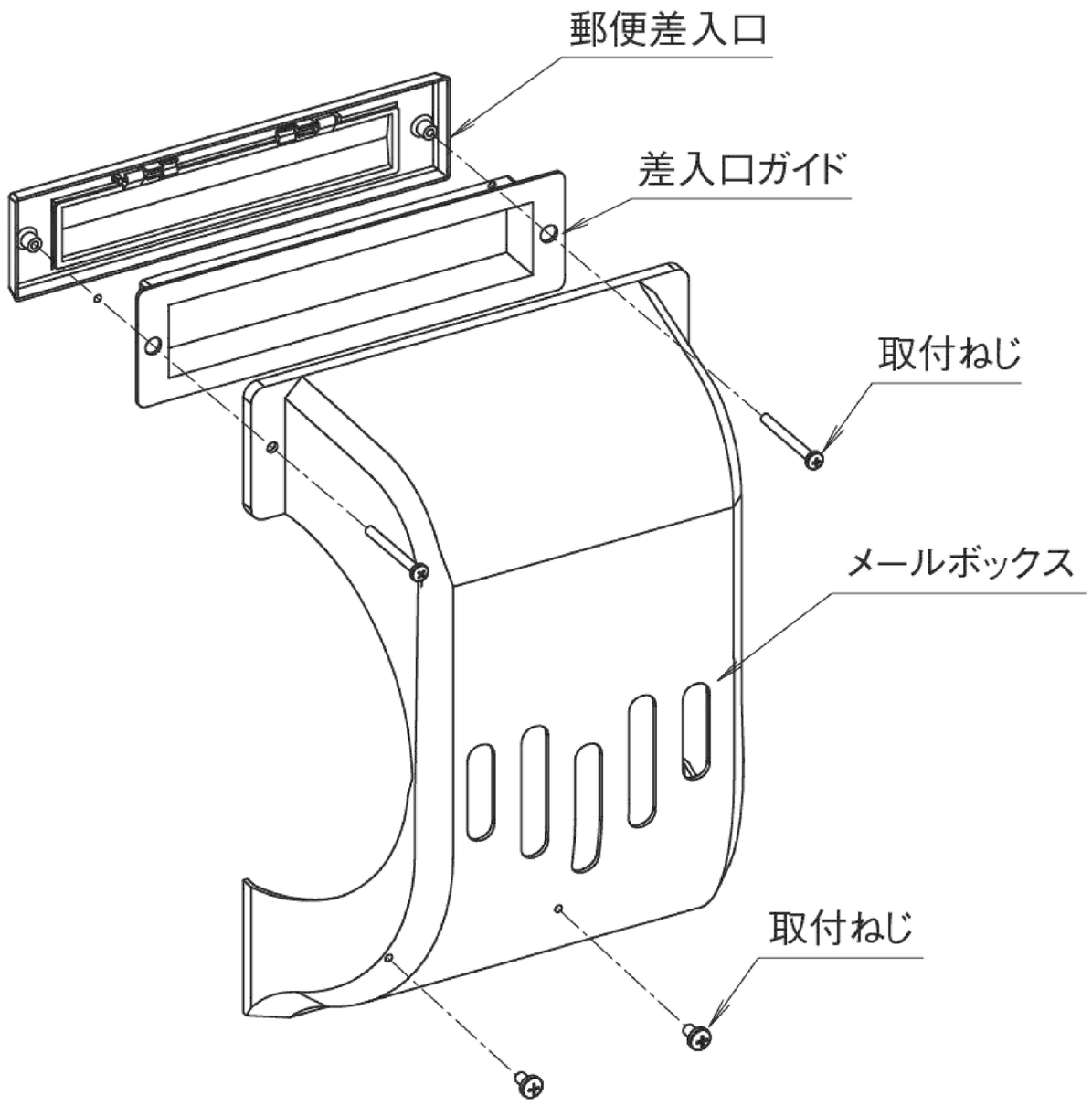

設計監理 年 月 日	工事名				設計監理 殿	出力日
	調査	設計	営業	縮尺 1/2	施工 殿	全枚数
施 工 年 月 日	名称	郵便ポスト KD-11型 詳細図3			Kindex	図番

① 20- 11- 2 初版発行(書き直し)