郵便受箱(片面プレスドア用)

キンデックス KD-3AS型

後付用止め金取付寸法図

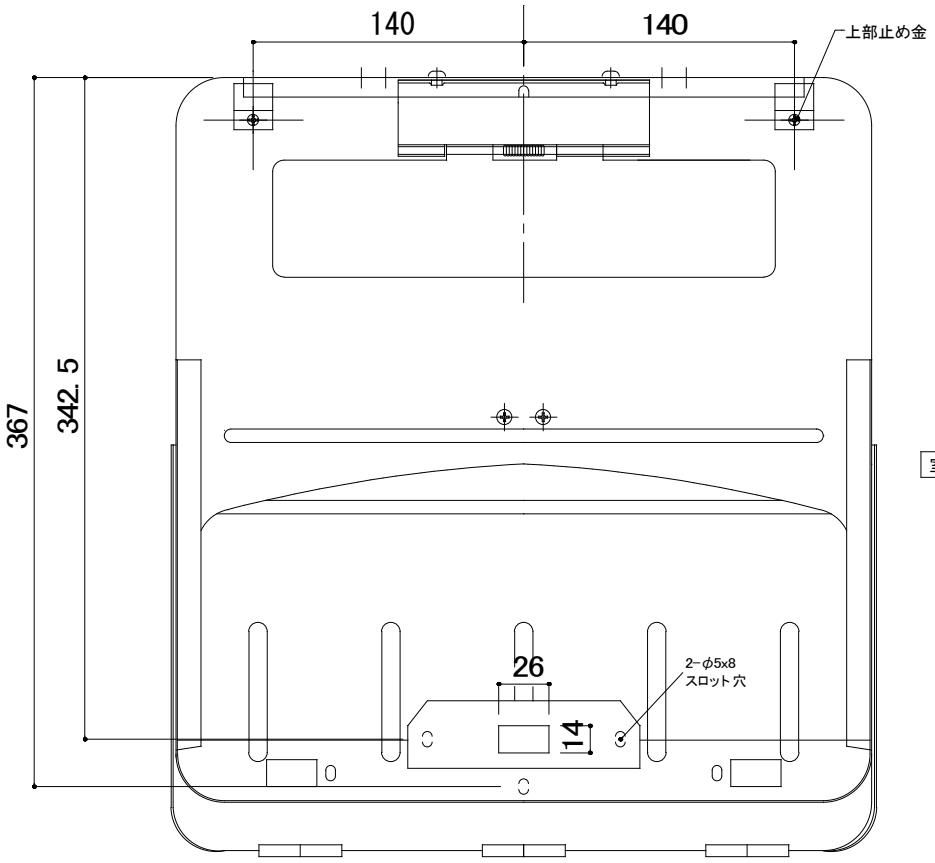

ドア外部側よりの視図

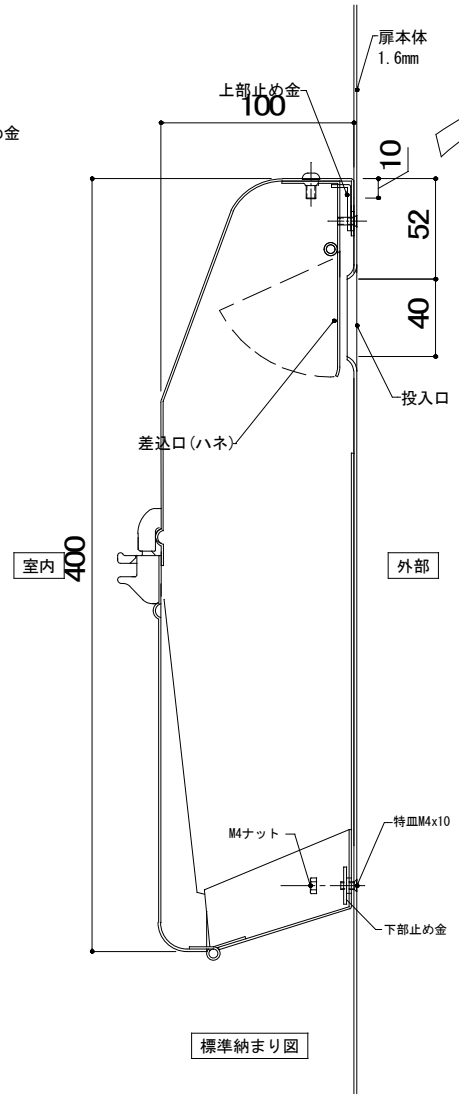

標準納まり図

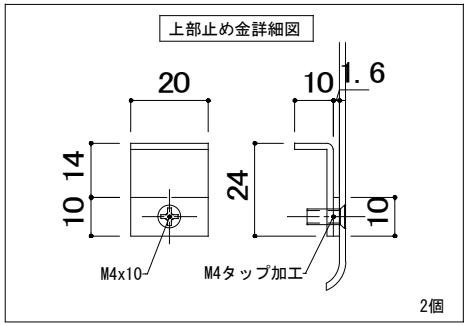

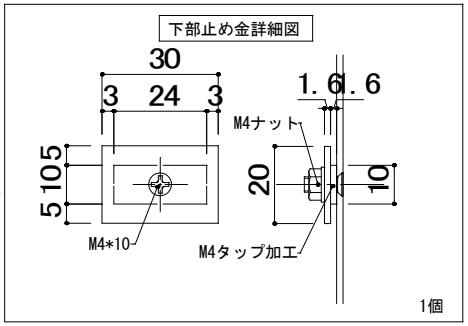

⑤ 19- 6-24 下部取付見直し
④ 18-12-10 防音ゴム削除
③ 15-11-20 型式変更

設計監理 年 月 日	工事名				設計監理 殿	出力日
施 工 年 月 日	調査	設計	営業	縮尺 1/2	施工 殿	全枚数
	名称 郵便ポスト キンデックスKD-3AS型 止め金寸法図				Kindex	図番

郵便受箱(片面プレスドア用)

ｷﾝﾃﾞｯｸｽ KD-3AS型

後付用止め金取付説明書

（公団・公営住宅片面プレスドア用KD-3AS型）
※既設郵便受箱取付金具が破損している場合

概　要　図

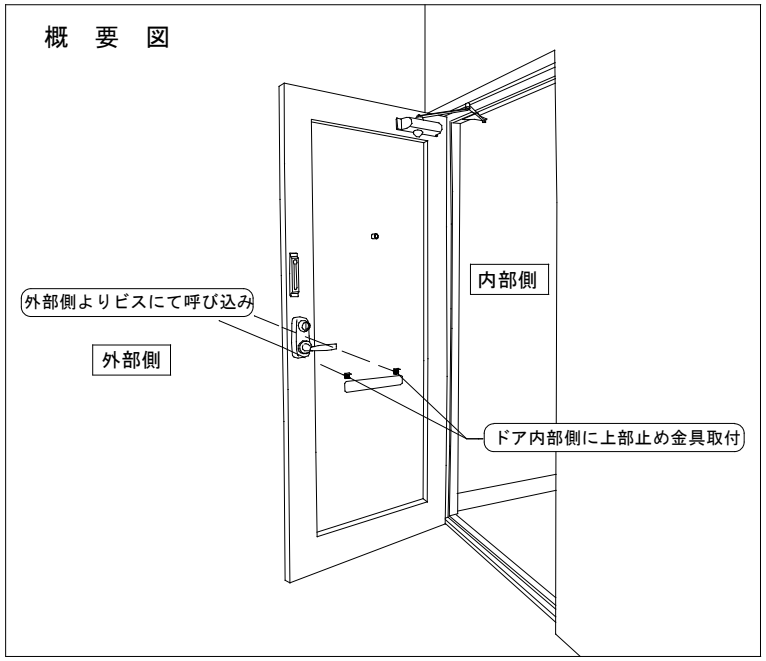

作業手順

① 扉穴あけ加工（上部止め金用）

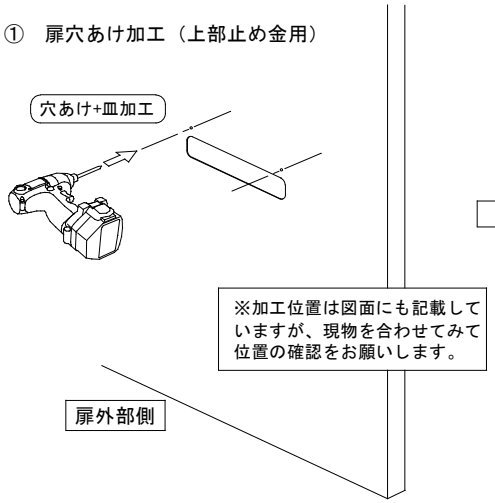

② 上部止め金固定

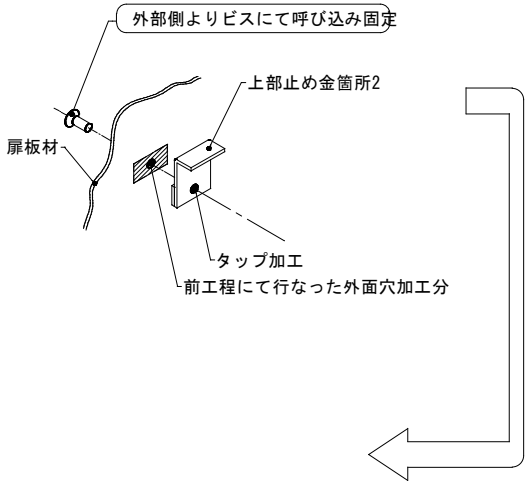

③ ポスト仮設置

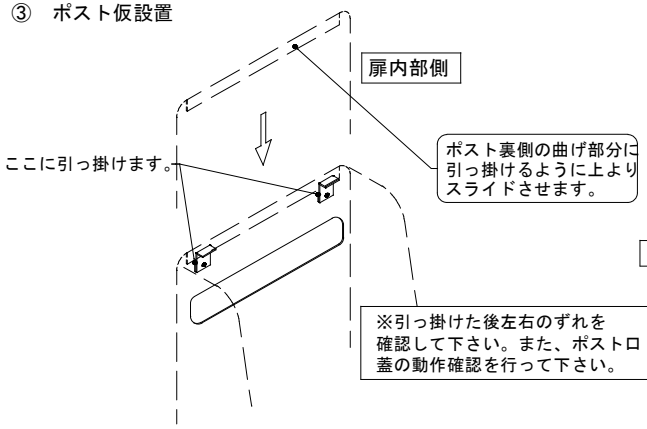

④ 扉穴あけ加工（下部止め金用）

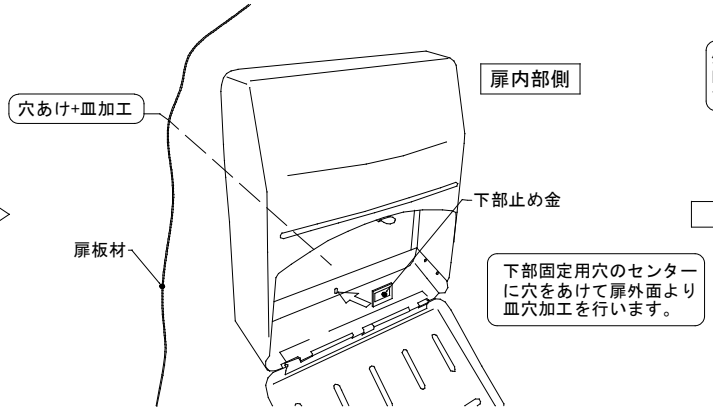

⑤ 下部止め金固定（完成）

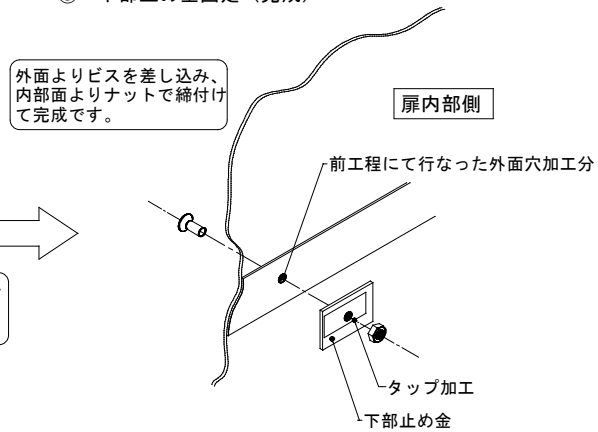

設計監理　年 月 日	工事名			設計監理　殿	出力日
施　工　年 月 日	調査	設計	営業	縮尺 1/1	施工　殿	全枚数
	名称　郵便ﾎﾟｽﾄｷﾝﾃﾞｯｸｽKD-3AS型 取付要領				Kindex	図番

③ 15-11-20 型式変更
② 15- 7-16 下部取付変更
① 13-11-14 初版