郵便受箱(両面フラッシュドア用)

KD-6A改型用投入口

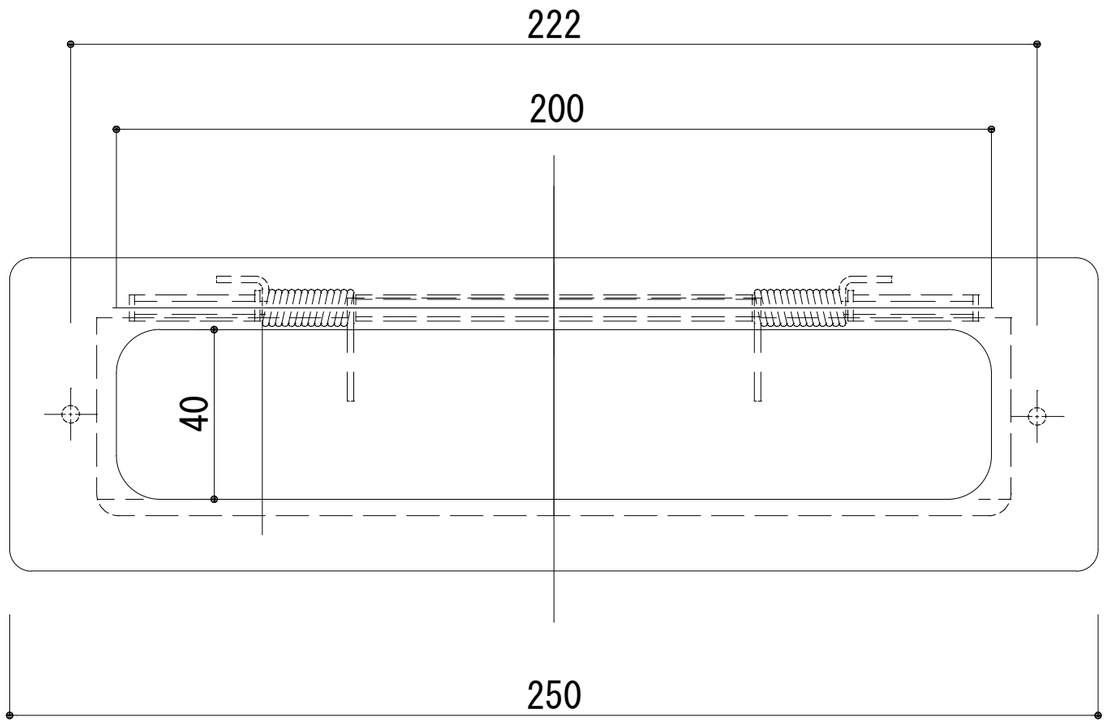

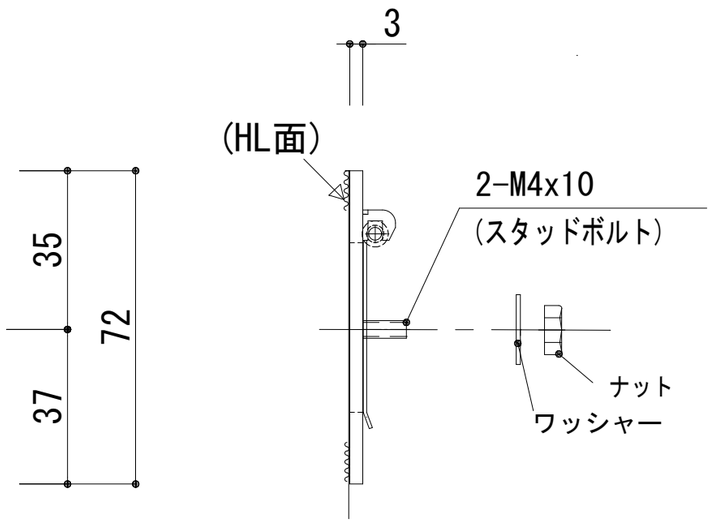

付属品
- M4 ﾅｯﾄ (x 2)
- M4ﾜｯｼｬｰ (x 2)

(TKR-210701)

設計監理 年 月 日	工事名				設計監理 殿	出力日
施 工 年 月 日	調査	設計	営業	縮尺 ／	施工 殿	全枚数
	名称 KD-6A改型用投入口				Kindex	図番