郵便受箱(両面フラッシュ用)

KD-1BC型

外気防止（遮風）標準付属品

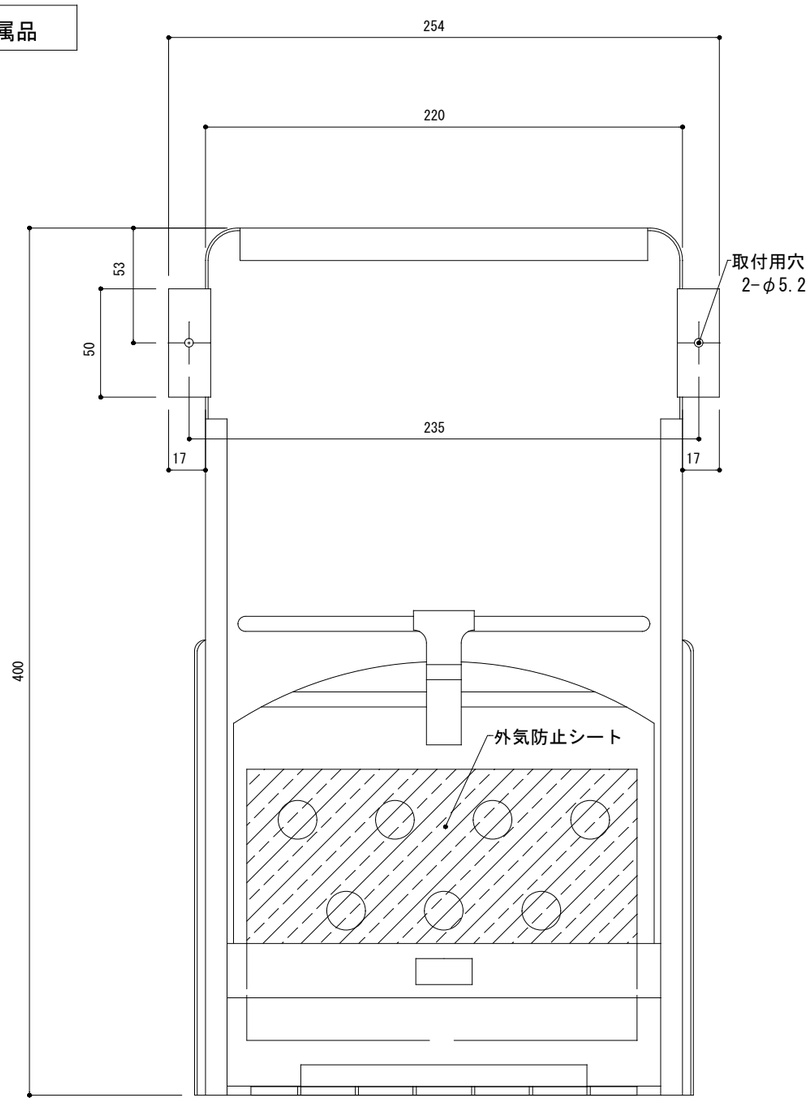

受箱裏側

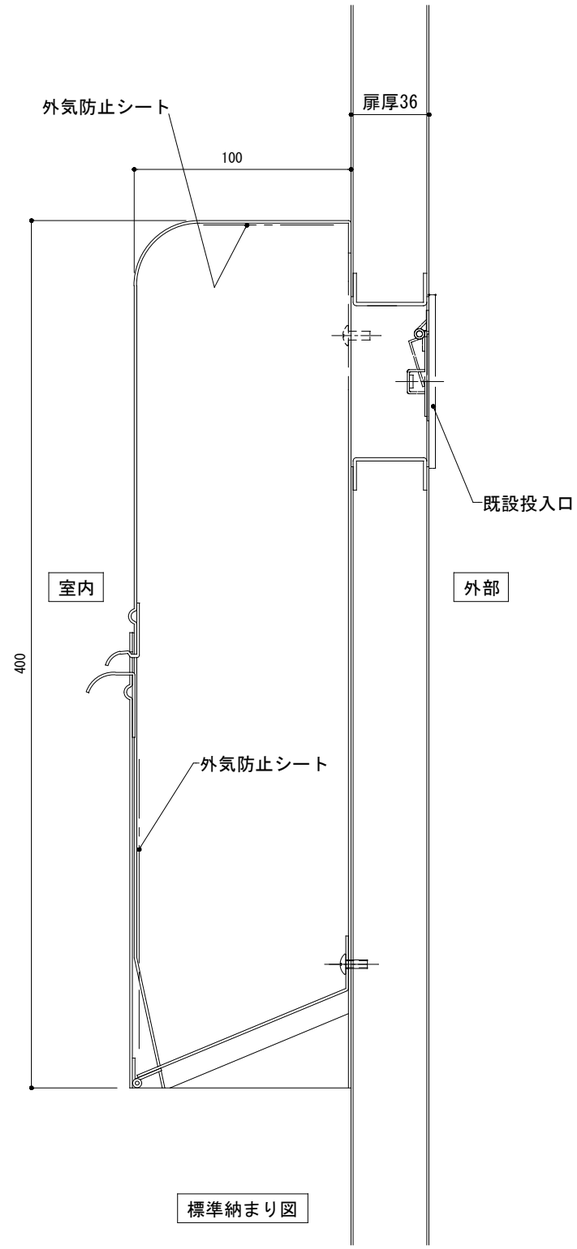

標準納まり図

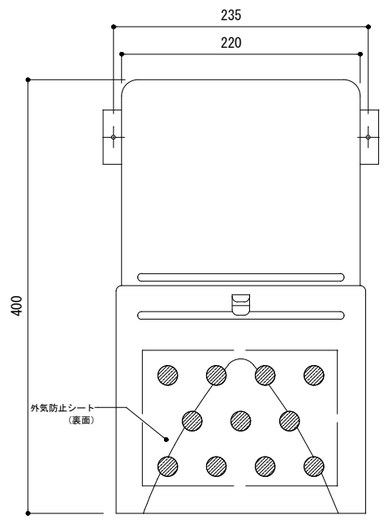

受箱表側

④ 22- 7-11 一部変更
③ 21- 7-19 一部変更
② 21- 7-15 一部変更(下部 丸穴⇒角穴)
① 20- 11- 2 初版発行(書き直し)

設計監理 年 月 日	工事名			設計監理 殿	出力日
施 工 年 月 日	調査	設計	営業	縮尺 1/2	施工 殿	全枚数
	名称	郵便ﾎﾟｽﾄ KD-1BC型 詳細図			Kindex	図番