（玄関ドア防犯金物）

ドアガード（KDL-181）内開き用

（シルバー）

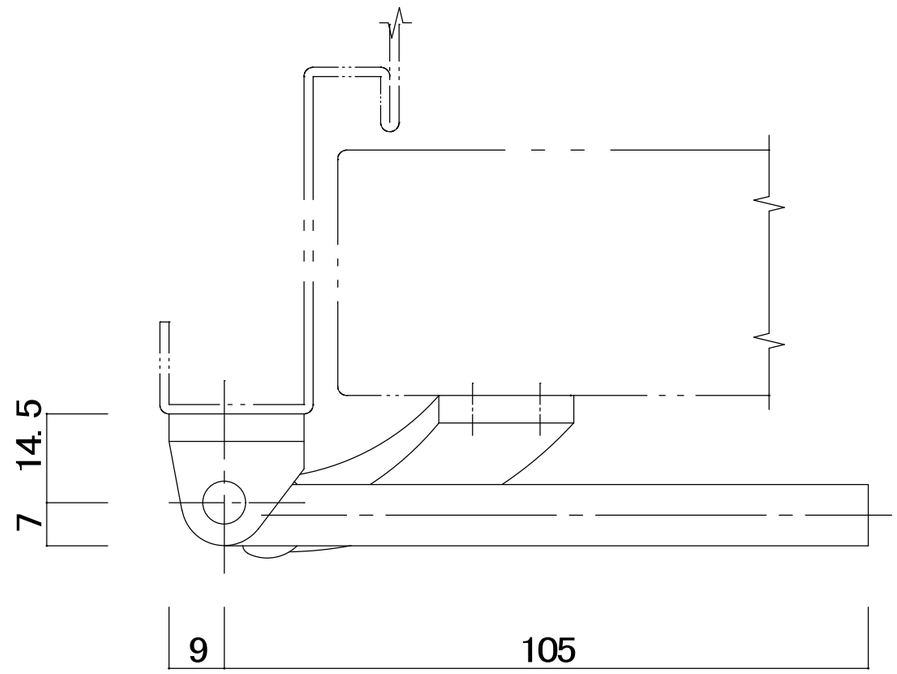

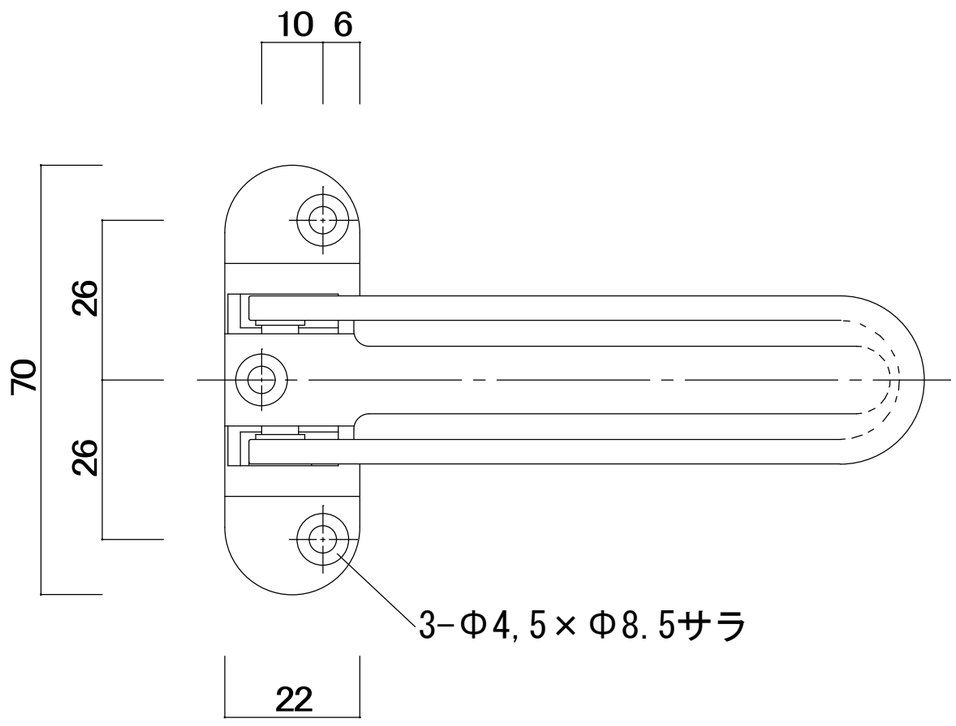

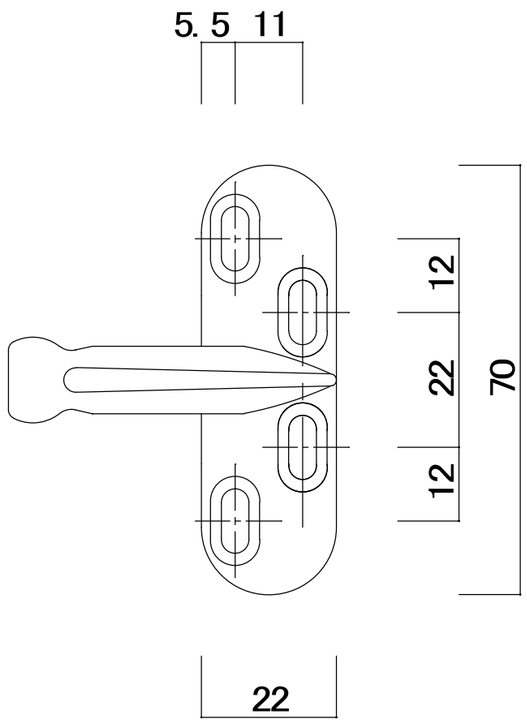

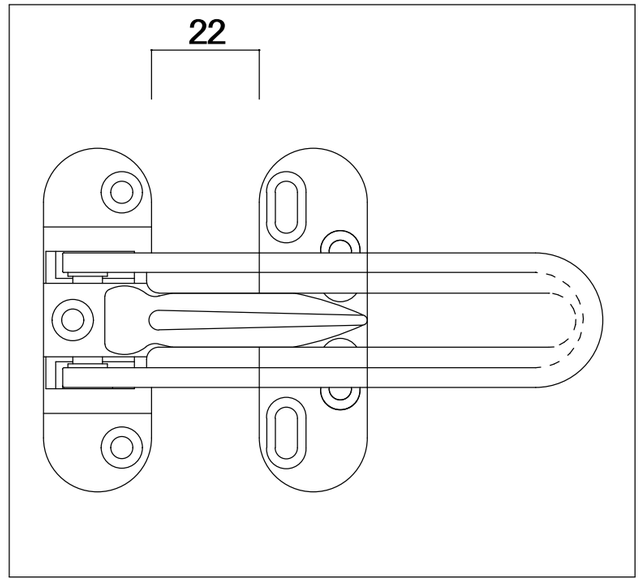

Kindex