郵便受箱(両面フラッシュ用)

KD-5型(セット) Aタイプ

外気防止（遮風）標準付属品

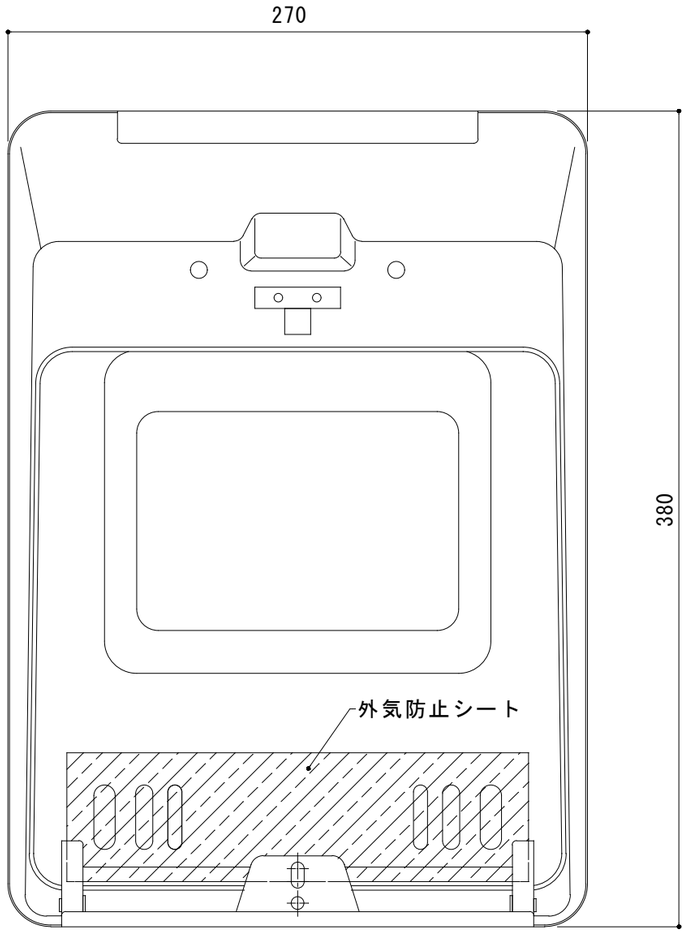

受箱裏側

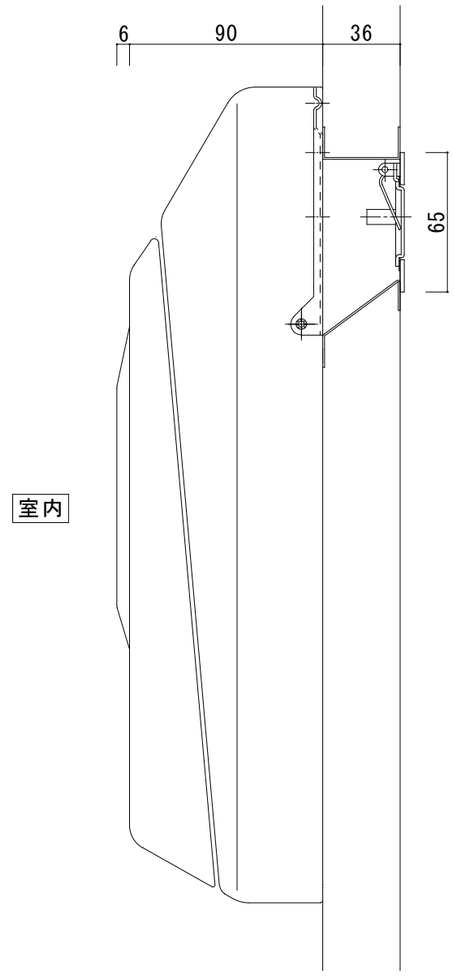

標準納まり図

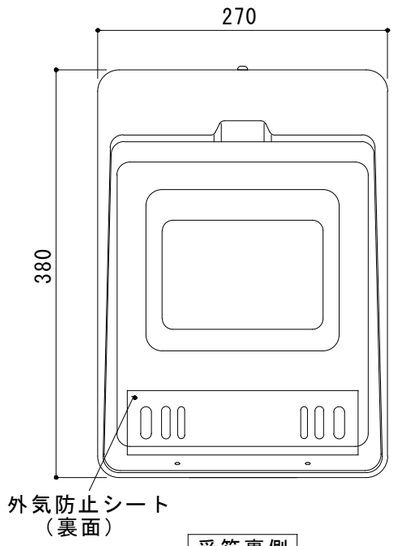

受箱裏側

設計監理 年 月 日	工事名			設計監理 殿	出力日
施 工 年 月 日	調査	設計	営業	縮尺 ／	施工 殿 / 全枚数
	名称 郵便ﾎﾟｽﾄ KD-5型セット 詳細図1			Kindex	図番 S-1

① 22- 08- 17 初版発行

郵便受箱(両面フラッシュ用)

KD-5型(セット) Aタイプ

外気防止（遮風）標準付属品

ポストガイド

材質：スチール(焼付塗装)

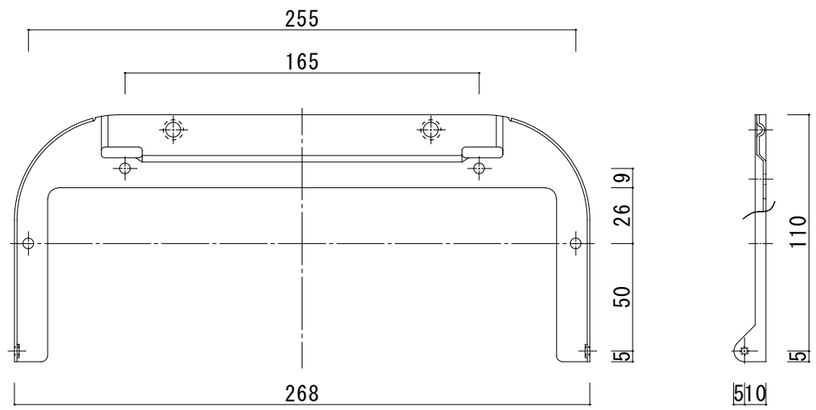

投入口

材質：ステンレス(HL)

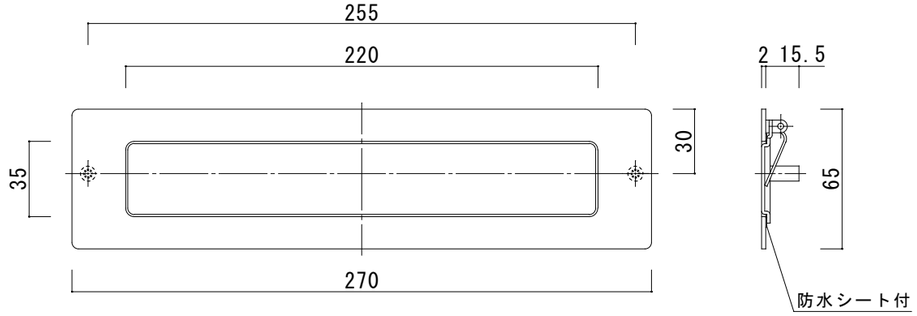

① 22- 08- 17 初版発行

設計監理 年 月 日	工事名			設計監理 殿	出力日
施 工 年 月 日	調査	設計	営業	縮尺 ／	施工 殿 / 全枚数
	名称 郵便ﾎﾟｽﾄ KD-5型セット 詳細図2			Kindex	図番 S-2