郵便受箱(両面フラッシュ用)

KD-1B5型

外気防止（遮風）標準付属品

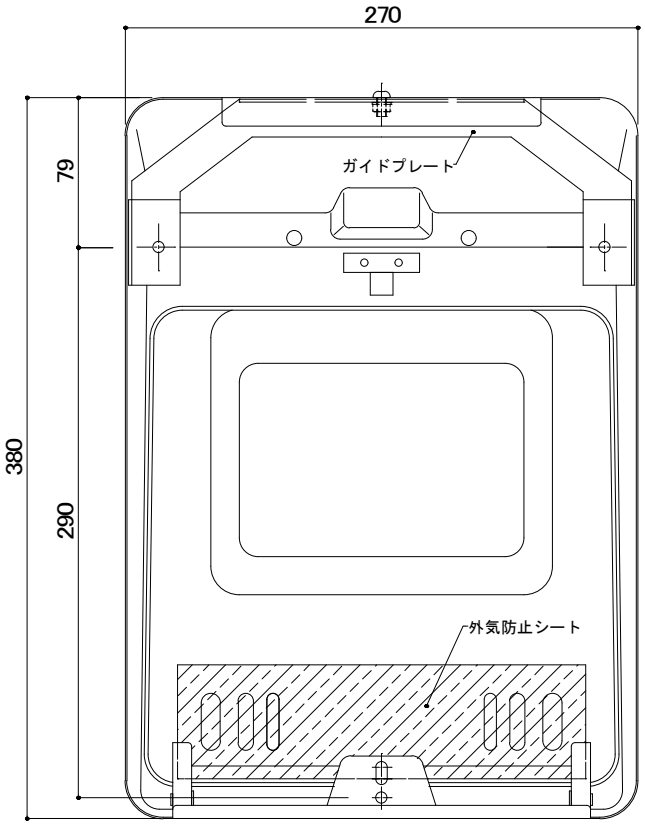

受箱裏側

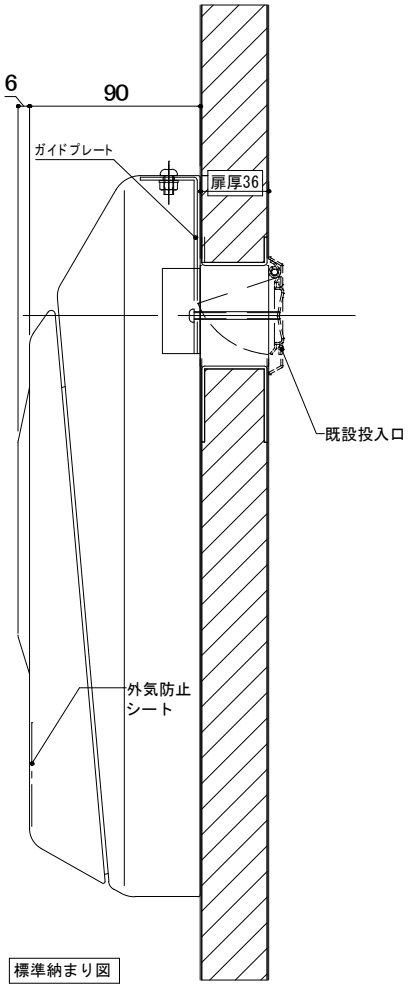

室内

標準納まり図

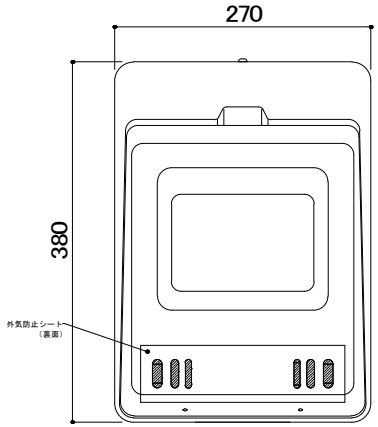

受箱裏側

設計監理 年 月 日	工事名				設計監理 殿	出力日
施 工 年 月 日	調査	設計	営業	縮尺 1/2	施工 殿	全枚数
	名称	郵便ﾎﾟｽﾄ KD-1B5型 詳細図1			Kindex	図番

① 20- 11- 2 初版発行(書き直し)

郵便受箱(両面フラッシュ用)

KD-1B5型

外気防止（遮風）標準付属品

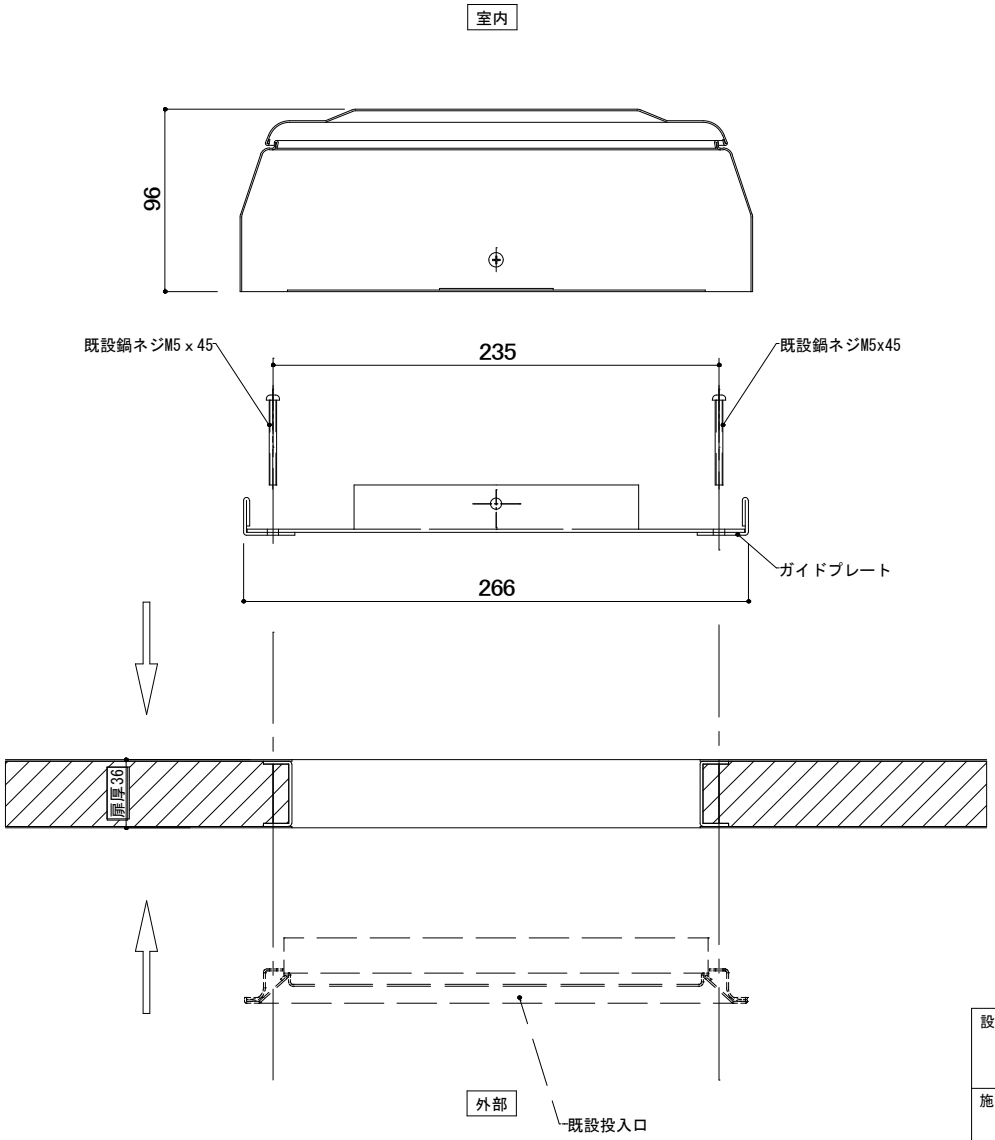

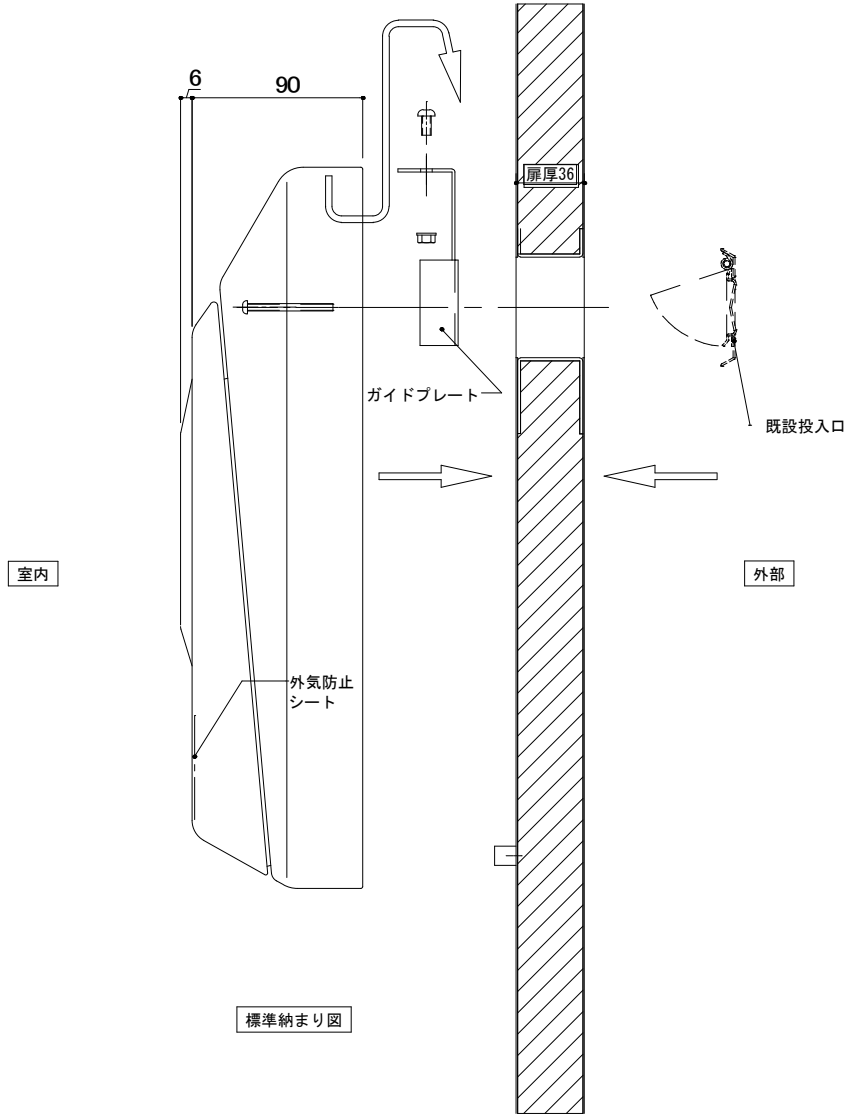

設計監理 年 月 日	工事名			設計監理 殿	出力日
施 工 年 月 日	調査	設計	営業	縮尺 1/2	施工 殿	全枚数
	名称	郵便ポスト KD-1B5型 詳細図2			Kindex	図番

① 20- 11- 2 初版発行(書き直し)

郵便受箱(両面フラッシュ用)

KD-1B5型

外気防止（遮風）標準付属品

KD-1B5型はKD-1B型・KD-1BC型　2タイプ

対応出来ます

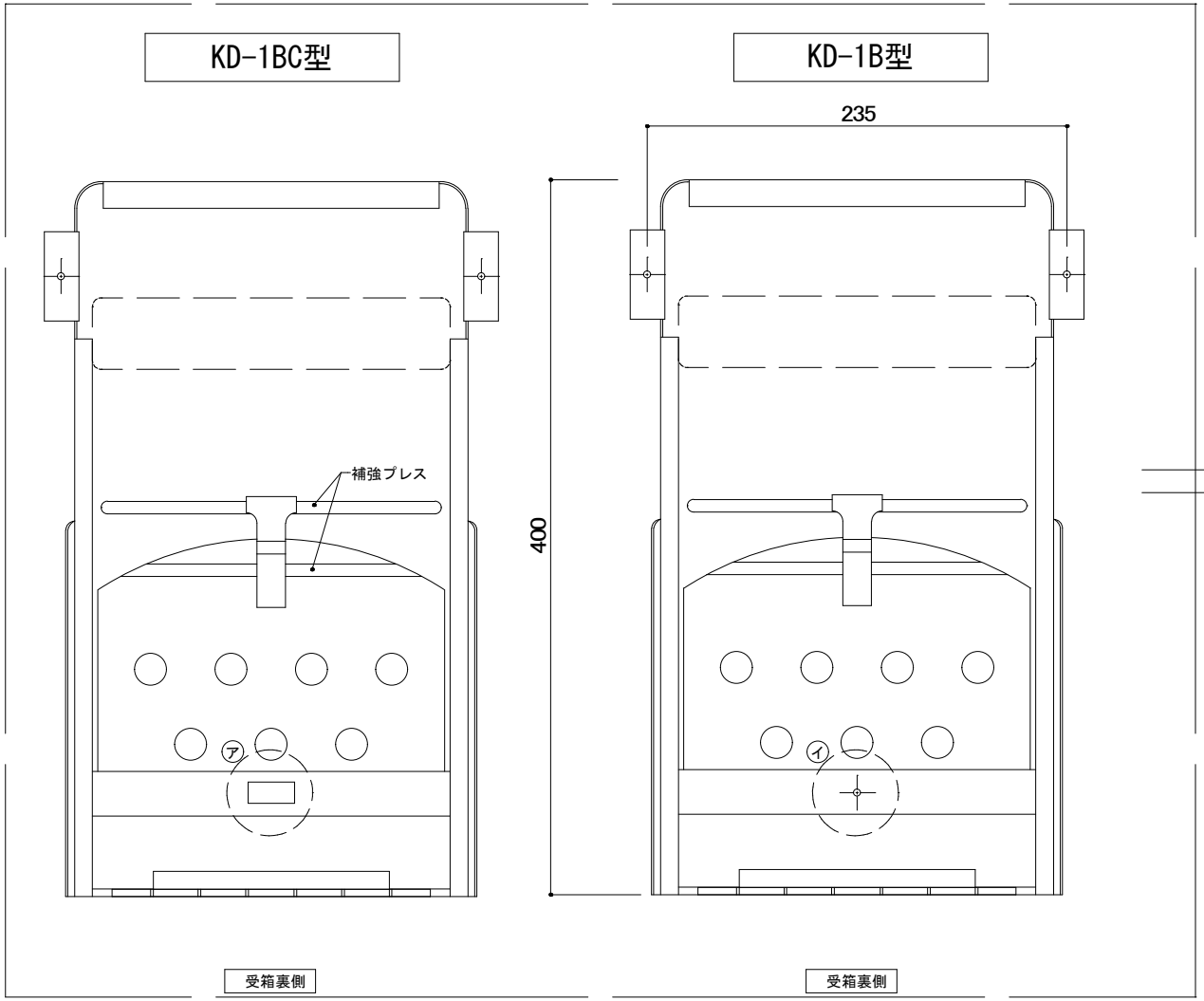

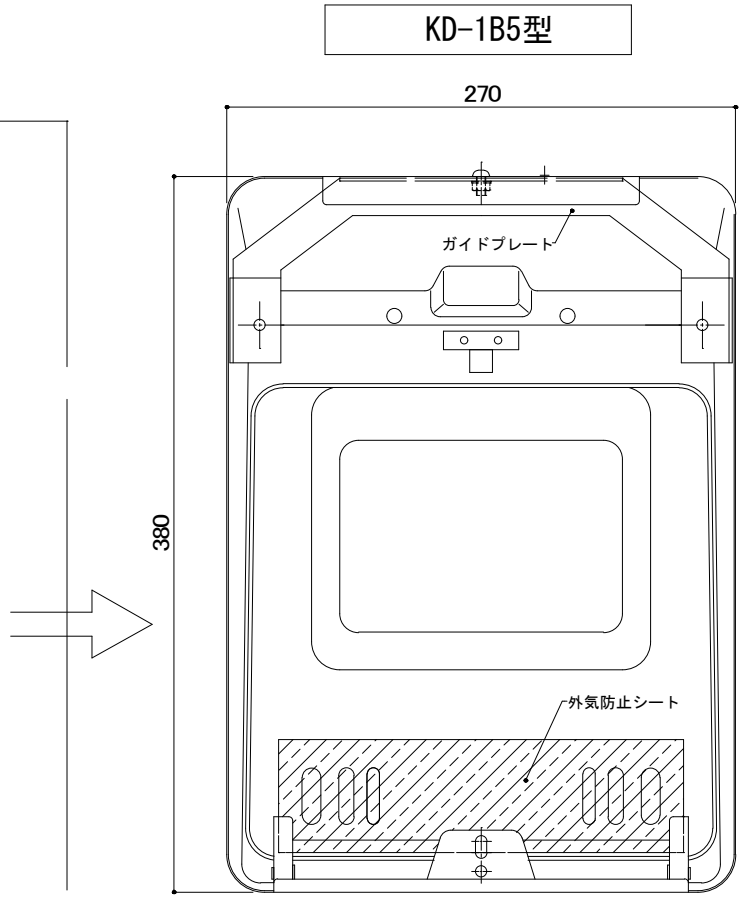

ガイドプレートは貼付けします

尚、両面テープは同送します

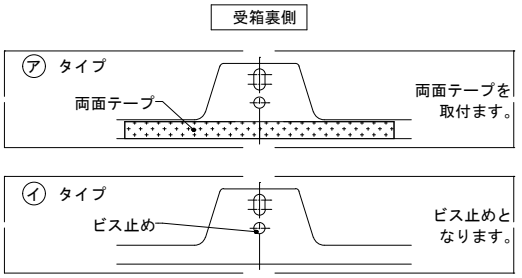

名称　郵便ポスト KD-1B5型 詳細図3