（玄関ドア防犯金物）

キンデックス対震ドアガード（KDL-195）

（廃番品）キンキ製　eK-4179代替品

（シルバー・ゴールド）

材質：亜鉛ダイキャスト
※仕上げ：シルバー・ゴールド

【セットビス】

本体取付ビス・・・M4×12 サラ小ビス(SUS)×3本
受け取付ビス・・・M4×10 サラ小ビス(SUS)×2本
受け取付ビス・・・M4×25 鍋小ビス(SUS)×2本
（ライナー使用時）

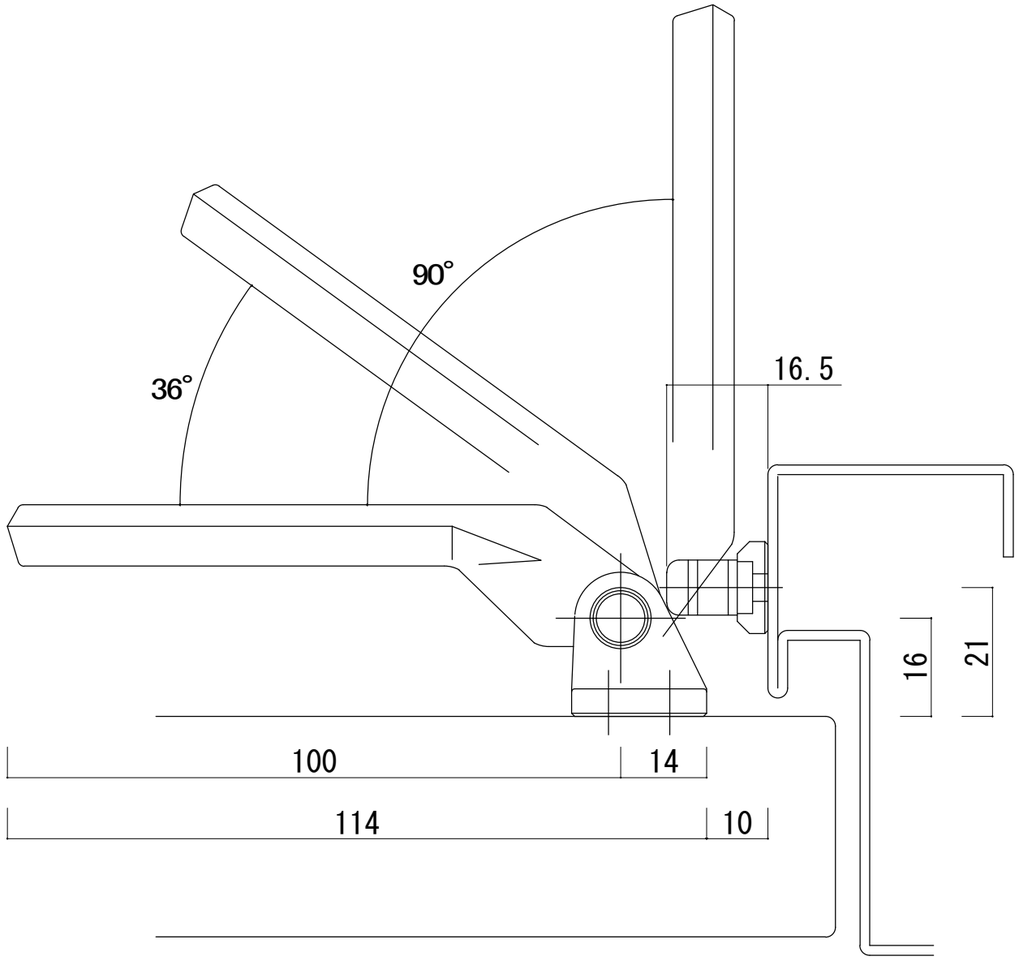

（調整用ライナー）
アルミ製（シルバー色のみ）

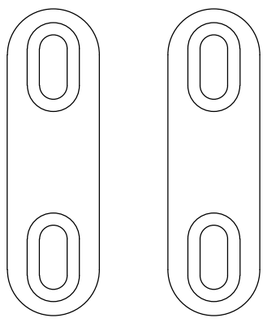

3mm x 3枚　1mm x 3枚

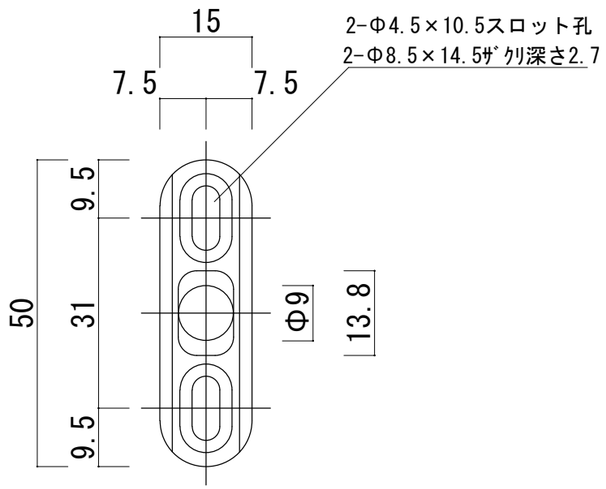

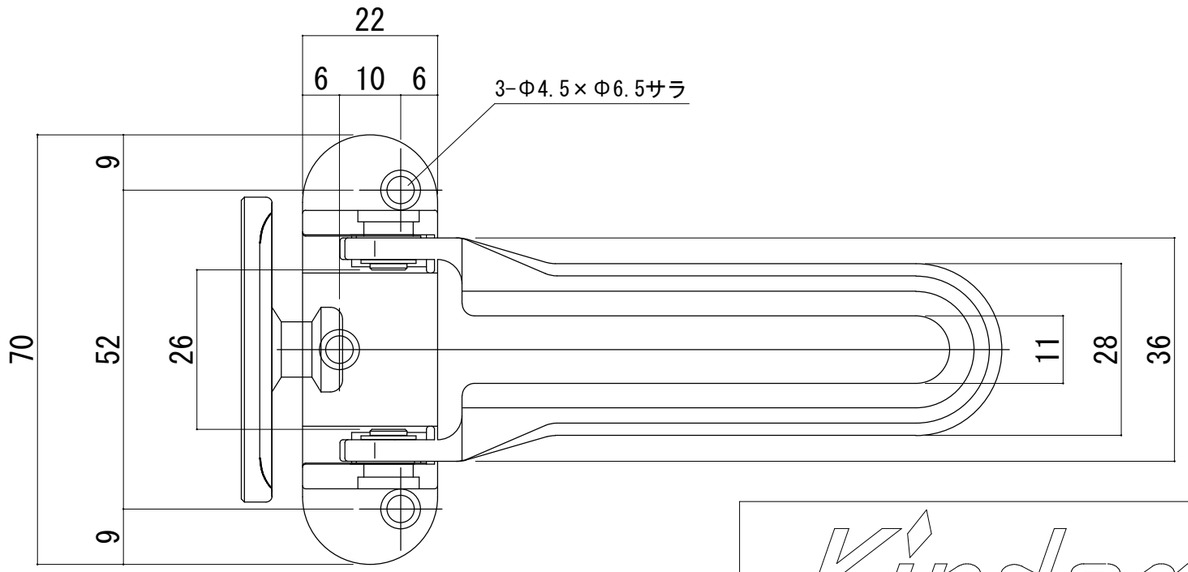

Kindex