郵便受箱(片面プレスドア用)

KD-2S型 - KD-2MS型 外形比較

※ 寸法の違い (A)108mm 、(B) 90mm を確認ください。
(KD-2S型) (KD-2MS型)

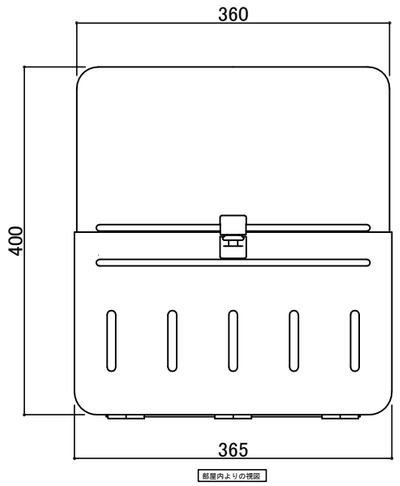

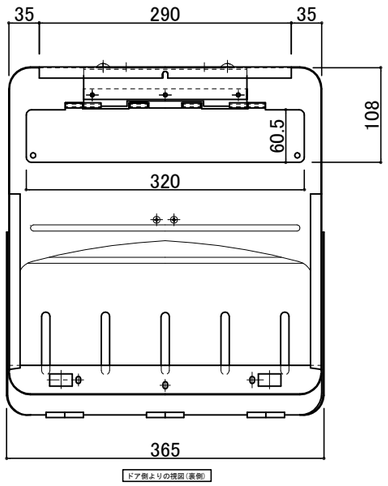

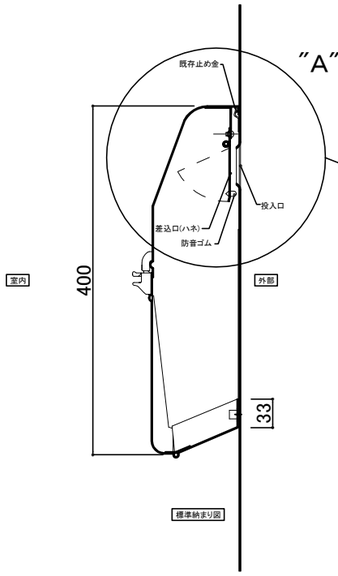

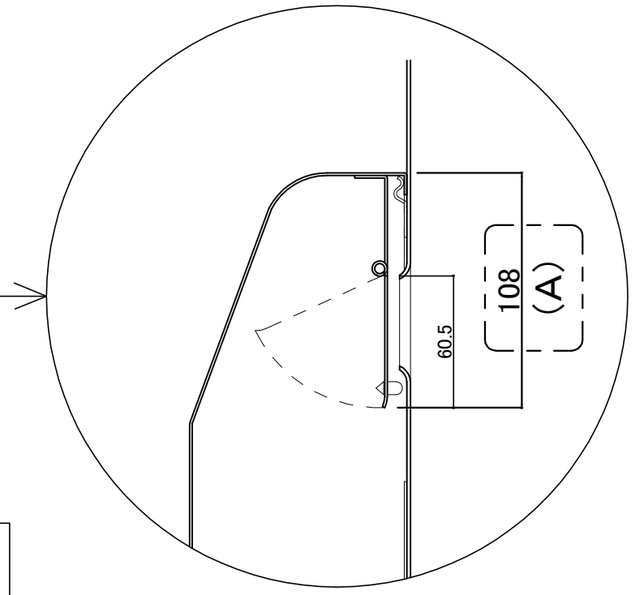

KD-2S型
(近畿工業製対応)

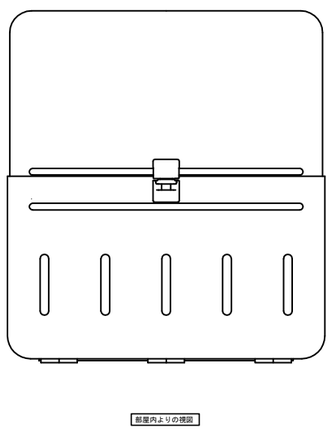

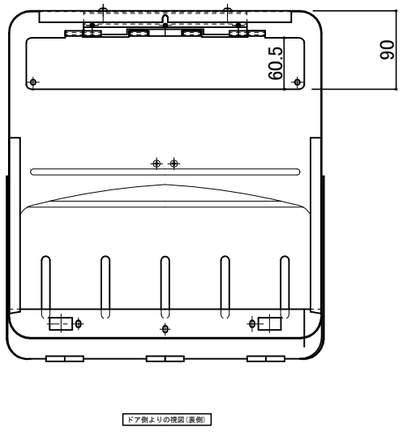

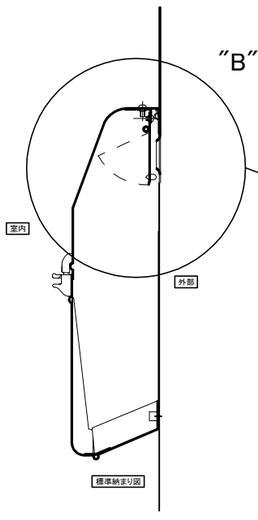

KD-2MS型
(三井軽金属工業製対応)

※特記以外の寸法は
KD-2S型と同じ

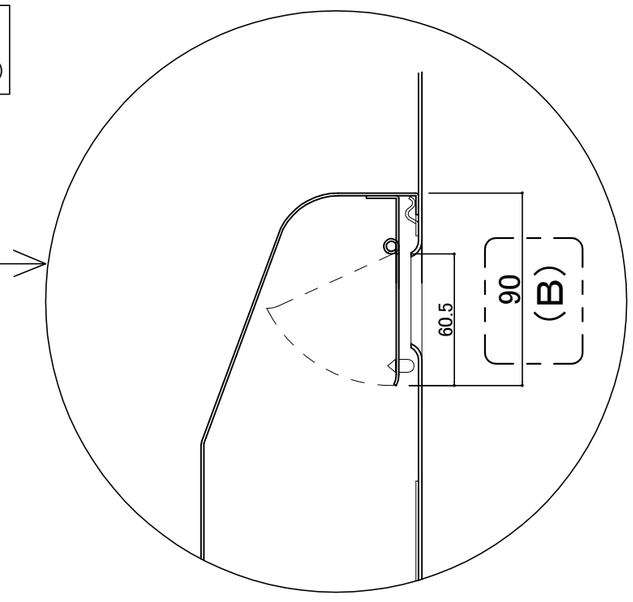

設計監理 年 月 日	工事名				設計監理 殿	出力日
施 工 年 月 日	調査	設計	営業	縮尺 1/2	施工 殿	全枚数
	名称 郵便ﾎﾟｽﾄ KD-2S・KD-2MS 型比較図				Kindex	図番

④ 21- 9- 9 字句見直し
③ 21- 5-31 看板欄（型式）見直し